YAMAHA

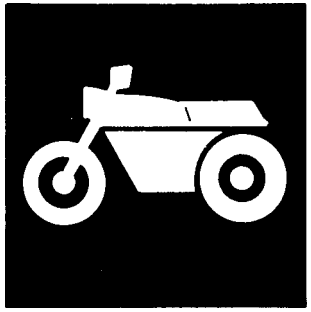

CATALOGO DE REPUESTOS

SR250 '00 (4GRA)
SR250 '01 (4GRC)
SR250 '02 (4GRD)
SR250 '03 (4GRE)
SR250 '04 (4GRF)
SR250 '05 (4GRG)
SR250 '06 (4GRH)
Refer to (4GR9)

SR250'98 (4GR9) MEXICO

284GR-210S1

YAMAHA GENUINE Parts & Accessories

A2

A3

PROLOGO

Este Catálogo de Respuetos corresponds a las piezas para el(los) modelo(s) del recuadro siguiente. Al formular el pedido de repuestos, se ruega citar este Catálogo de Repuestos y especificar correctamente los números de parte y los nombres de parte.

SR250'98(4GR9)

1. Las modificaciones y agregados que se hayan realizado después de la edición de este Catálogo de Repuestos, serán anunciados en las Informaciones de Recambios Yamaha.
2. Abreviaciones
   En este. Catálogo de Repuestos se emplean las siguientes abreviaciones.
   "UR" Usar el número de partes especificado
   "UN" Usar la cantidad necesaria
   "AP" Piezas sustitutivas
   "LM" Fabricación local (Partes necesarias que se pedirán localmente)
   "F#" No. de bastidor aplicable
3. Las piezas suministradas como conjunto se describen con un punto (.) que precede al nombre de la pieza como se indica a continuación.

   EJEMPLO
   CONJUNTO CARBURADOR
   .INYECTOR, piloto
   .BOQUILLA, principal
4. Cantidad de componentes de un conjunto
   La numeración que aparece a la derecha de cada descripción, indica la cantidad de piezas por cada unidad de conjunto.

   EJEMPLO

PIEZAS NO.	DESCRIPCION	CANT.	OBSERVACION
2F5-83310-60	ENSAMBLAJE DE LA LUZ	2	
115-83311-60	.BOMBILLA (6V-1 8W)	1	
1M1-83309-60	.REFLECTOR	1	

5. Los colores de los componentes se indican como sigue en la columna de"OBSERVACIONES".

   EJEMPLO

PIEZAS NO.	DESCRIPCION	CANT.	OBSERVACION
2N4-24110-00-X5	COMP. DEL TANQUE	1	MXR
3J1-24240-10	.GRAFICO, DEL TANQUE	1	PARA MXR

6. Números de Serie

   No. de Serie del motor.

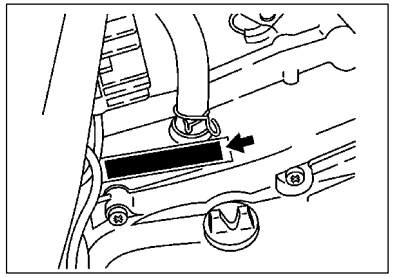

   No. de Serie del bastidor

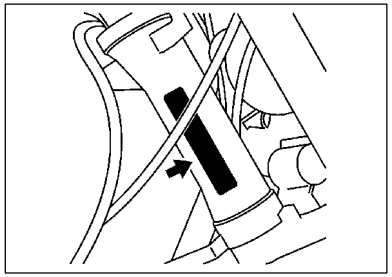

7. Debe tenerse en cuenta que las ilustraciones sirven como guia para la búsqueda de las referencias y no deben usarse para el montaje. Durante el montaje, se recomienda usar el manual de Taller correspondiente.
8. EL asterisco (*)antes del número de referencia indica los elementos modificados después de la primera edición.

ROTULO DE MODELO

(1) El rótulo llamada “Rótulo de Modelo” está en la ubicación indicada abajo en el (3). Cuando se utilice este catálogo de partes, se ruega cotejar entre el “código de modelo–número de código de producción” del catálogo y el” código de modelo–número de código de producción” indicado en el Rótulo de Modelo fijado en el producto correspondiente.

(2) Indicación del “Rótulo de Modelo”

a b
○ xxxx – xxx
● x c

a: Código de tipo de Modelo
b: Número de código de Producción
c: Tipo de color

○ 4TW1–010
● A

(3) Ubicación de fijación del Rótulo de Modelo

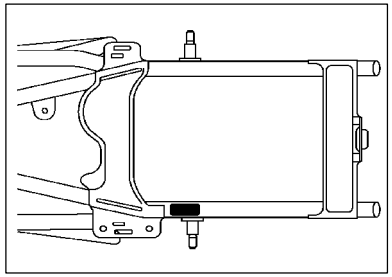

(4) Código de Modero–Número de código de Producción del Modelo Listado en este Catálogo de Partes

Código de Modelo	Número de Código de Producción	Pais(destine)	Código de Modelo	Número de Código de Producción	Pais(destine)
4GR9	020	MEXICO			

(5) Información de Color

Código de Modelo	Código de tipo de color	Código de color	Nombre de color	Abreviatura
4GR9	A	0033	YAMAHA BLACK	YB
	B	0376	DEEP RED COCKTAIL 2	DRC2

CONTENIDO

MOTOR

CULATA DE CILINDRO B2
CILINDRO B3
CIGUENAL. PISTON B4
VALVULA B6
ARBOL DE LEV. CADENA B7
BOMBA DE ACEITE B8
ADMISION B9
CARBURADOR B10
DESCARGA B12
CARTER B13
CUBIERTA DE CARTER 1 . . . . . B14
EMBRAG. DEL ARRANQUE B15
EMBRAGUE C2
TRANSMISION C4
LEVA DE CAMBIO. HORQ C6
EJE DE CAMBIO. PEDAL C7

SHASIS

CUADRO C8
GUARDABARRO C9
CUBIERTA LATERAL C10
BRAZO TRASERO. SUSPENSION C12
DIRECCION C13
HORQUILLA DELANTERA C15
DEPOSITO DE COMBUSTIBLE D2
ASIENTO D3
RUEDA DELANTERA D4
RUEDA TRASERA D6
MANUBRIO. CABLE D8
SOPORTE. APOYAPIE D9
GENERADOR D11
MOTOR DE ARRANQUE D12
LUZ DE DESTELLADOR D13
MEDIDOR D14
FARO DELANTERO D15
LUZ DE COLA E2
INTERRUPTOR DE MANIJA. PALANCA E3
EQUIPO ELECTRICO 1 . . . . . E4
EQUIPO ELECTRICO 2 . . . . . E5
PARTES OPCIONALES E6

INDICE

NUMERICAL INDEX M1

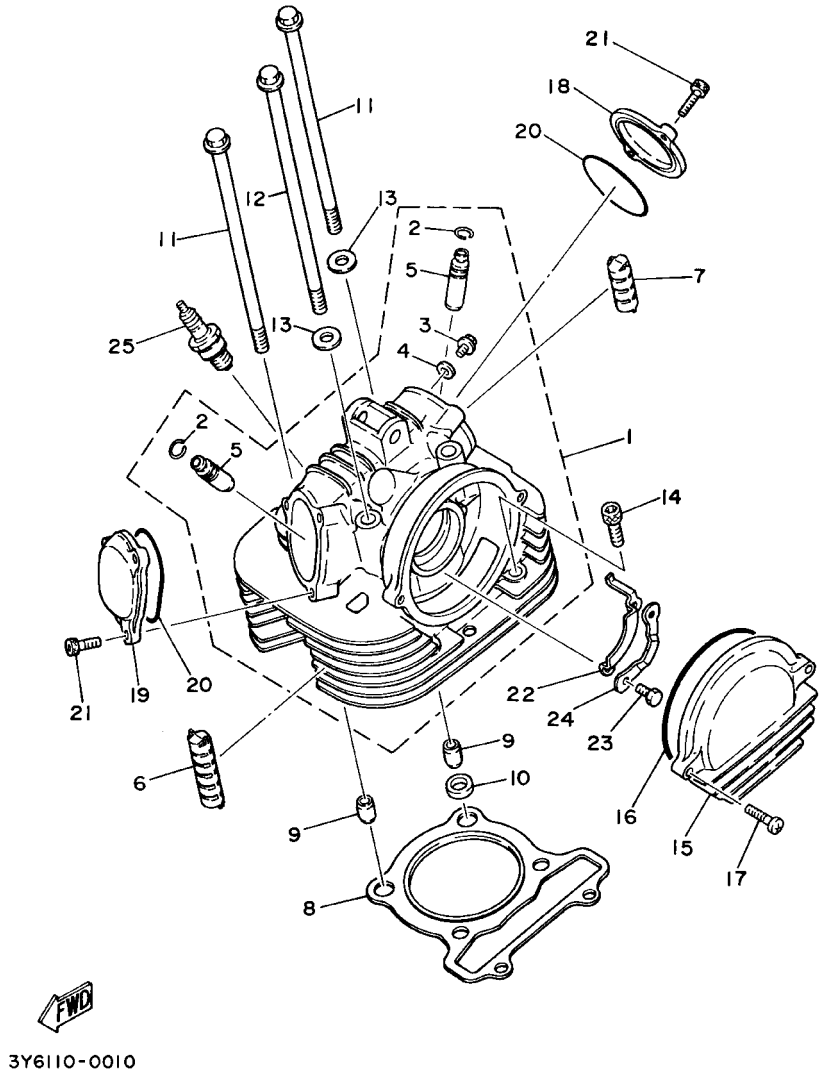

FIG. 1 CULATA DE CILINDRO

REF. NO.	CODIGO NO.	DESCRIPCION	4GR9					OBSERVACION
1	3Y6–11101–00	CULATA DE CILINDRO COMPLETA	1					
2	93440–12052	.BOLA	2					
3	90153–06029	.TORNILLO HEXAGONAL	1					
4	90430–06014	.JUNTA	1					
5	3Y1–11133–11	.GUIA VALV.DE ADM.	2					
6	3Y1–11127–00	AMORTIGUADOR 3	3					
7	3Y1–11161–00	AMORTIGUADOR 1	1					
8	3NU–11181–00	JUNTA, DE CULATA 1	1					
9	99530–14016	PASADOR, DE ESPIGA	2					
10	90430–14131	JUNTA	1					
11	90105–10140	TORNILLO CON ARANDELA	2					
12	90105–10139	TORNILLO CON ARANDELA	2					
13	90201–10128	ARANDELA PLANA	3					
14	91317–08050	PERNO	2					
15	3Y6–11185–00	CUBIERTA CULATA CIL.LAT.1	1					
16	93211–06635	ANILLO O	1					
17	98507–06025	TORNILLO DE CABEZA CON PLANA	2					
18	3Y1–11186–00	CUBIERTA CULATA CIL.LAT.2	1					
19	3Y6–11187–00	CUBIERTA CULATA CIL.LAT.3	1					
20	93210–57634	ANILLO O	2					
21	91317–06020	PERNO	5					
22	3Y1–1111F–00	PLACA	1					
23	97007–06012	PERNO	2					
24	90215–06162	ARANDELA DE CIERRE	1					
25	94701–00117	BUJIA (NGK–BP7ES)	1					UR
	94701–00141	BUJIA (ND W22EP)	1					UR

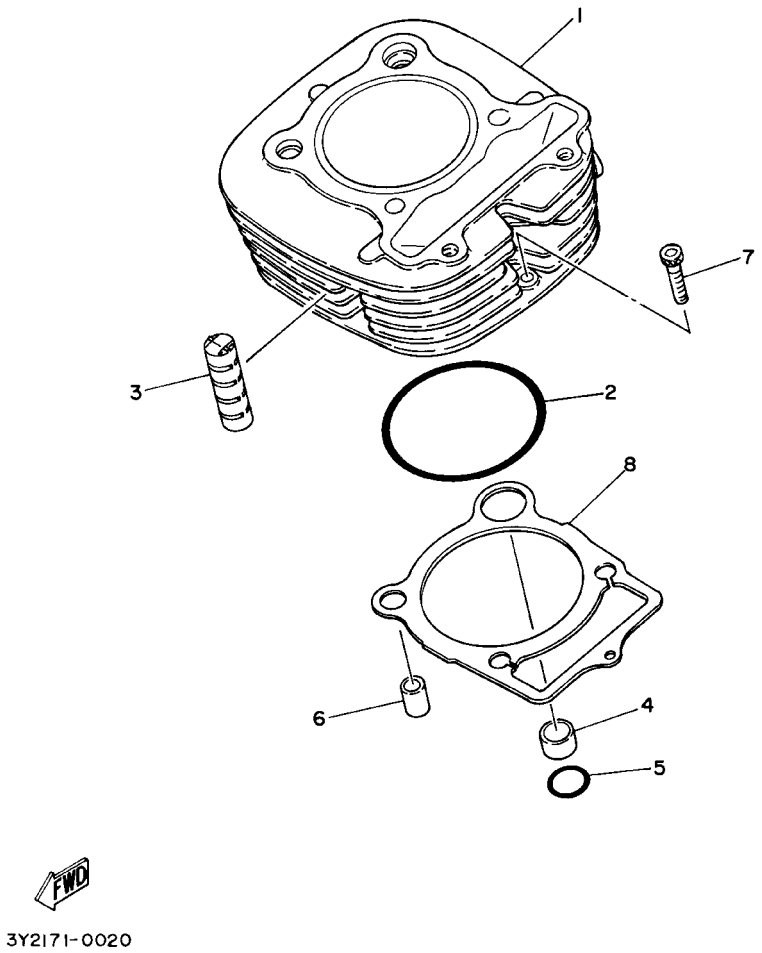

FIG. 2 CILINDRO

REF. NO.	CODIGO NO.	DESCRIPCION	4GR9					OBSERVACION
1	3Y8–11310–00	CILINDRO	1					
2	93210–81411	ANILLO O	1					
3	3Y1–11162–00	AMORTIGUADOR 2	4					
4	90387–16547	CASQUILLO CON VALONA	1					
5	93210–18322	ANILLO O	1					
6	99530–14016	PASADOR, DE ESPIGA	1					
7	91317–06030	PERNO	1					
8	3NU–11351–01	JUNTA, DE CILINDRO	1					

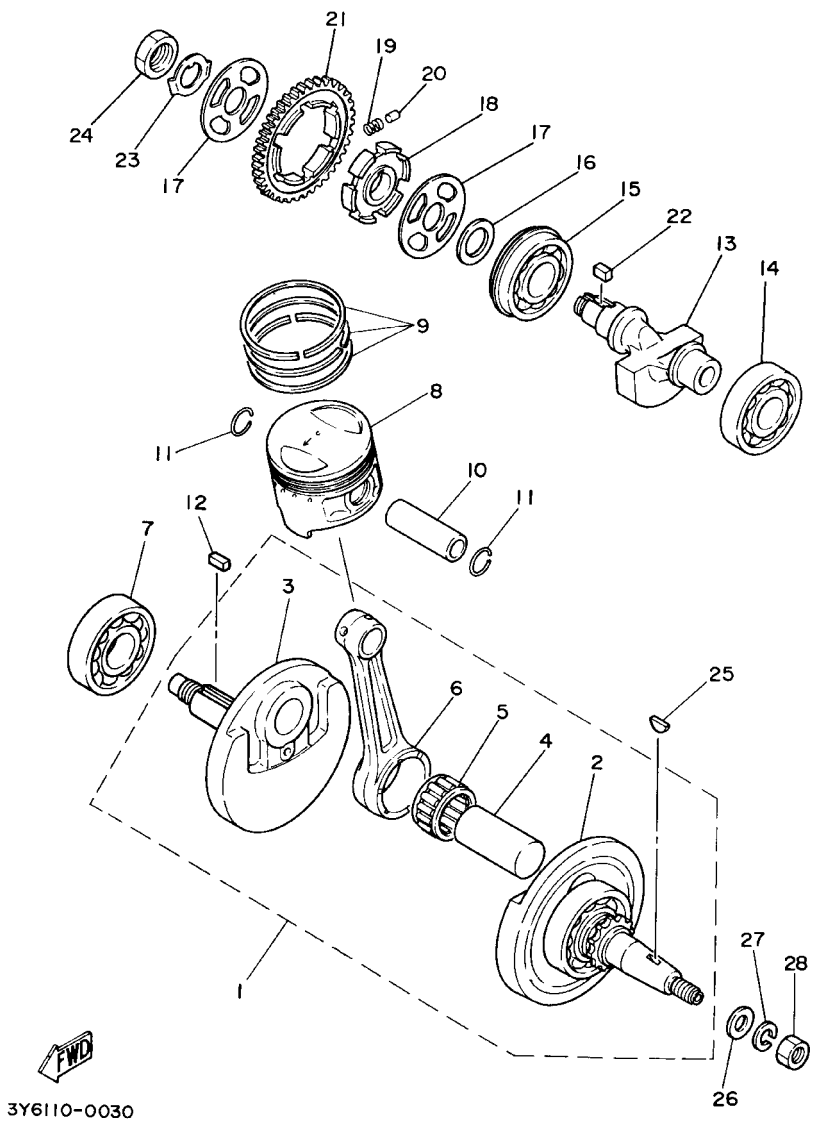

FIG. 3 CIGUENAL. PISTON

REF. NO.	CODIGO NO.	DESCRIPCION	4GR9					OBSERVACION
1	3Y6–11400–00	CIGUENAL COMPLETO	1					
2	3Y1–11412–09	.MANIVELA 1	1					
3	3Y6–11422–01	.MANIVELA 2	1					
4	3Y1–11681–00	.PASADOR MANIVELA 1	1					
5	93310–831H1	.COJINETE	1					
6	3Y1–11651–02	.BIELA	1					
7	93306–30622	COJINETE (6306SH4 SPECIAL)	1					
8	3Y8–11631–00–X0	PISTON(STD)	1					SIZE B
	3Y8–11636–00	PISTON (0.50MM O/S)	1					AP
	3Y8–11638–00	PISTON (1.00MM O/S)	1					AP
9	3Y8–11610–00	JUEGO DE AROS (NORMA)	1					
	3Y8–11610–20	JUEGO DE AROS (0.50MM O/S)	1					AP
	3Y8–11610–40	JUEGO DE AROS (1.00MM O/S)	1					AP
10	447–11633–00	PASADOR, PISTON	1					
11	93450–22027	BOLA	2					
12	90282–07019	CHAVETA, RECTA	1					
13	3Y1–11454–00	PESO 1	1					
14	93306–20532	COJINETE	1					
15	93306–30526	COJINETE (83A539SN2–9C3)	1					
16	90201–20792	ARANDELA PLANA	1					
17	3Y1–11565–00	ARANDELA CUBIERTA DE COJINETE	2					
18	3Y1–11496–00	COPA TOPE	1					
19	90501–21133	RESORTE DE COMPRESION	6					
20	93605–10090	PASADOR DE CLAVIJA	3					
21	3Y1–11531–01	ENGRANAJE CONTRAPESO (43T)	1					
22	90282–05013	CHAVETA, RECTA	1					
23	90215–20158	ARANDELA DE CIERRE	1					

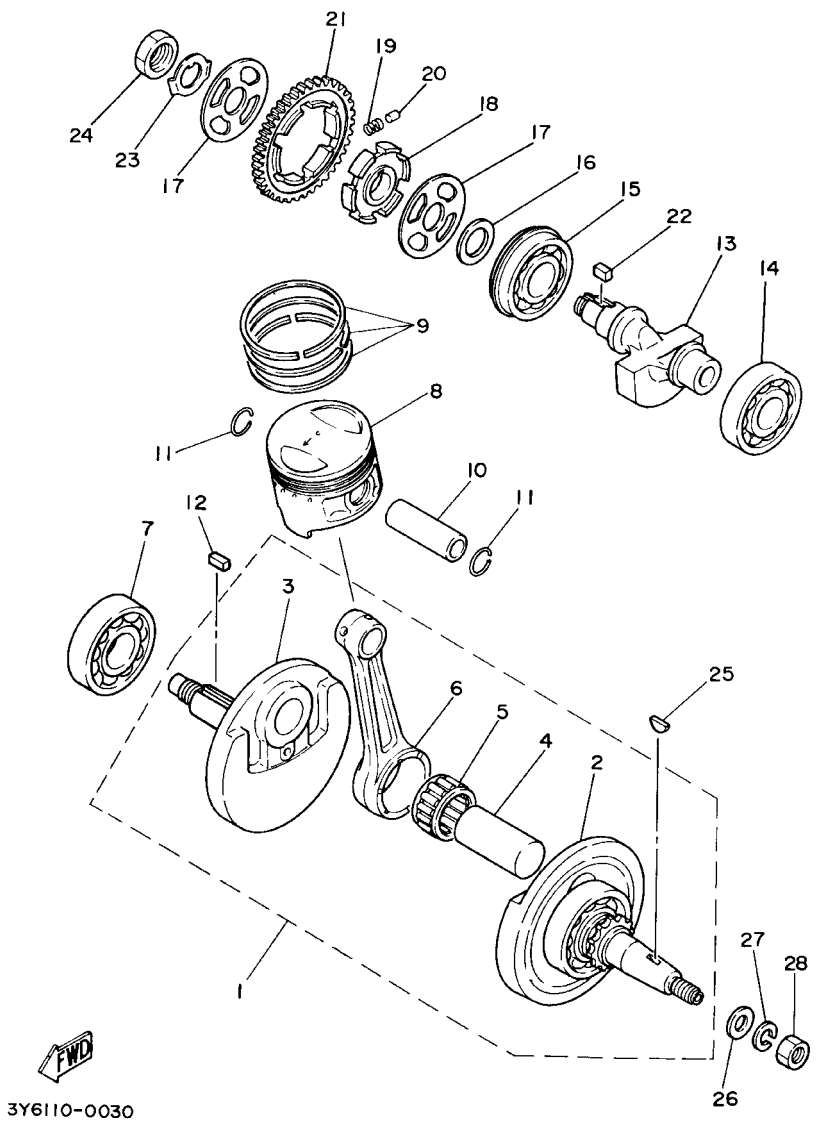

FIG. 3 CIGUENAL. PISTON

REF. NO.	CODIGO NO.	DESCRIPCION	4GR9					OBSERVACION
24	90179–16018	TUERCA	1					
25	90280–05013	CUNA WOODRUFF	1					
26	90201–12593	ARANDELA PLANA	1					
27	92907–12100	ARANDELA	1					
28	90170–12347	TUERCA	1					

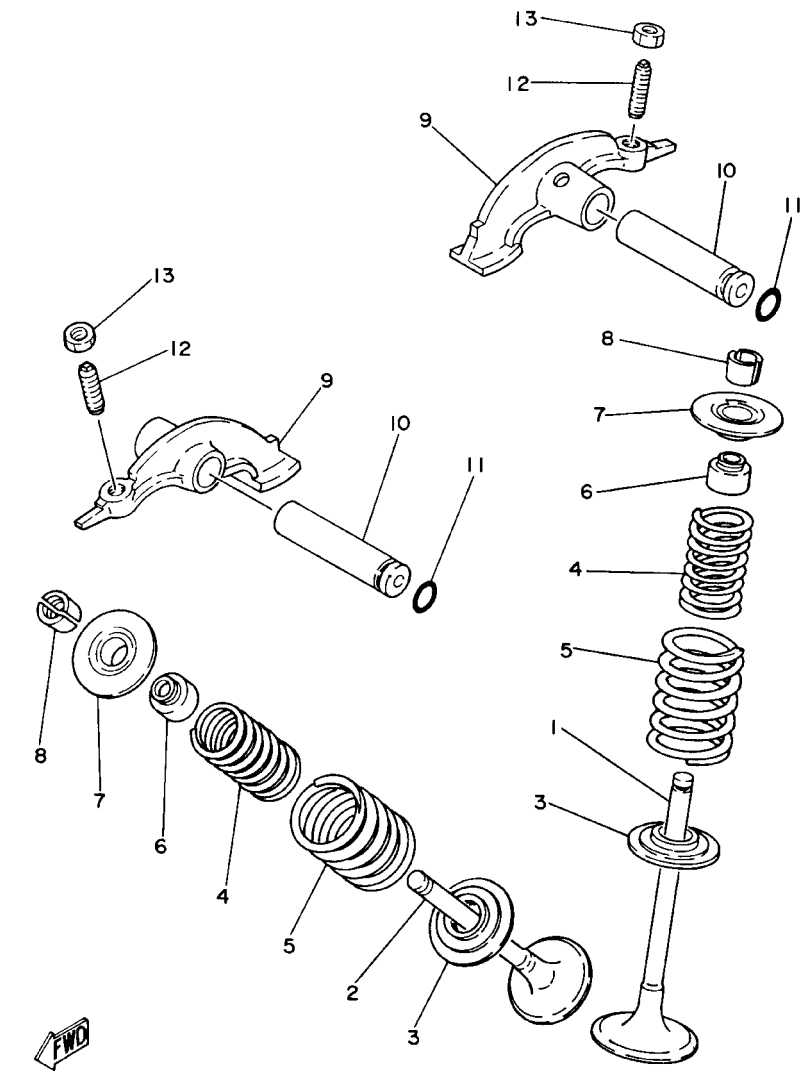

FIG. 4 VALVULA

REF. NO.	CODIGO NO.	DESCRIPCION	4GR9					OBSERVACION
1	3Y1–12111–01	VALVULA DE ADMISION	1					
2	3Y1–12121–01	VALVULA DE ESCAPE	1					
3	3Y1–12116–00	ASIENTO RESORTE DE VALVULA	2					
4	3Y1–12113–01	RESORTE VALVULA INTERNA	2					
5	3Y1–12114–01	RESORTE VALVULA EXTERIOR	2					
6	1J7–12119–01	SELLO DE ACEITE VALVULA	2					
7	3Y1–12117–01	RETEN RESORTE DE VALVULA	2					
8	1J7–12118–00	SEGURO DE VALVULA	4					
9	52R–12151–00	BRAZO DE BALANCIN DE VALVULA	2					
10	3Y1–12156–00	EJE DE BALANCIN	2					
11	93210–09165	ANILLO O	2					
12	31G–12159–02	TORNILLO DE AJUSTE DE VALVULA	2					
13	31G–12158–00	ARANDELA DE SEGURIDAD	2					

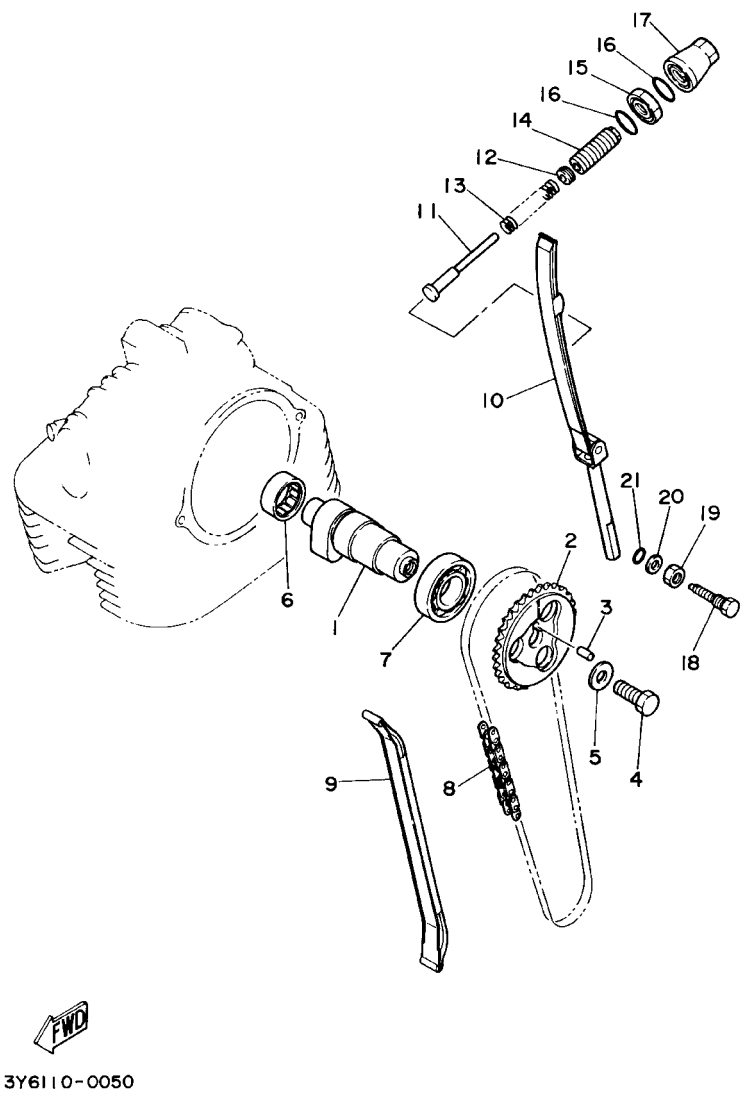

FIG. 5 ARBOL DE LEV. CADENA

REF. NO.	CODIGO NO.	DESCRIPCION	4GR9					OBSERVACION
1	3Y1-12170-02	ARBOL DE LEVAS COMPLETO 1	1					
2	3Y1-12176-00	RUEDA DENTADA, CADENA(LEVA)32T	1					
3	93604-10011	PASADOR DE CLAVIJA	1					
4	90101-10303	TORNILLO	1					
5	90201-10591	ARANDELA PLANA	1					
6	93315-32516	COJINETE	1					
7	93306-00518	COJINETE	1					
8	94500-02090	CADENA (BF05M 90L)	1					
9	3Y1-12231-01	TOPE DE GUIA 1	1					
10	3Y1-12241-00	TOPE DE GUIA 2	1					
11	3Y1-12217-00	VARILLA TENSOR DE CADENA	1					
12	3Y1-12232-00	AMORTIGUADOR	1					
13	90501-10587	RESORTE DE COMPRESION	1					
14	90149-14146	TORNILLO DE REGLAJE	1					
15	90179-14298	TUERCA	1					
16	93210-16325	ANILLO O	2					
17	3Y1-12212-00	CAJA TENSOR DE CADENA	1					
18	90109-08600	PERNO	1					
19	95307-08700	TUERCA	1					
20	92907-06200	ARANDELA	1					
21	93210-06001	ANILLO O	1					

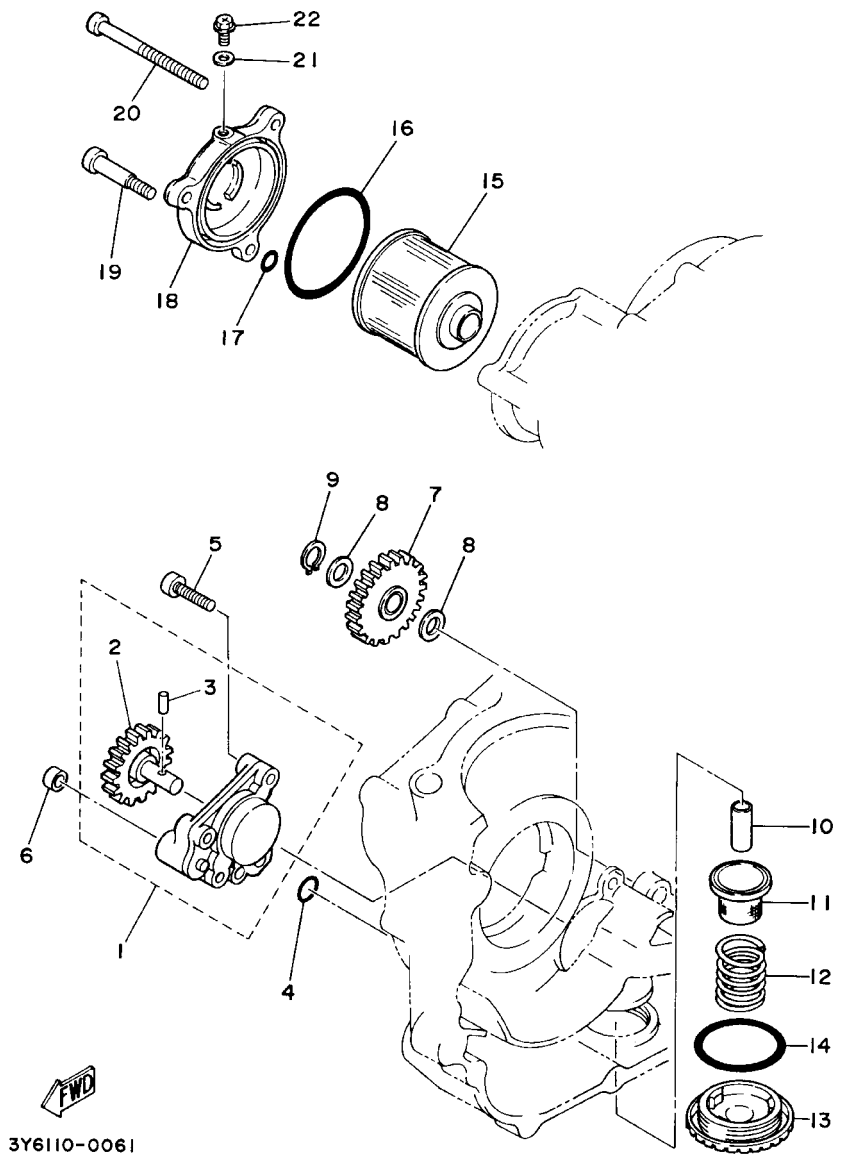

FIG. 6 BOMBA DE ACEITE

REF. NO.	CODIGO NO.	DESCRIPCION	4GR9					OBSERVACION
1	3Y6–13300–01	BOMBA DE ACEITE COMPLETA	1					
2	3Y6–13326–01	.ENGRANAJE IMPULSOR, BOMBA 23T	1					
3	93603–12030	.PASADOR DE CLAVIJA	1					
4	93210–10096	ANILLO O	1					
5	98507–06025	TORNILLO DE CABEZA CON PLANA	3					
6	90430–06156	JUNTA	1					
7	3Y1–13341–00	ENGRANAJE NEUTRO DE BOMBA 20T	1					
8	90201–10119	ARANDELA PLANA	2					
9	99009–10400	PRESILLA REDONDA	1					
10	3Y1–13416–01	TUBO DE ACEITE 1	1					
11	51Y–13411–00	FILTRO DE ACEITE	1					
12	90501–18576	RESORTE DE COMPRESION	1					
13	3Y1–15351–01	TAPON DE DRENAJE	1					
14	93210–40351	ANILLO O	1					
15	4X7–13440–01	ELEMENTO FILTRO DE ACEITE	1					
16	93210–64297	ANILLO O	1					
17	93210–07135	ANILLO O	1					
18	2J2–13447–00	TAPA DEL ELEMENTO	1					
19	90109–06419	PERNO	1					
20	98507–06090	TORNILLO DE CABEZA CON PLANA	2					
21	90430–05126	JUNTA	1					
22	90149–05110	TORNILLO DE REGLAJE	1					

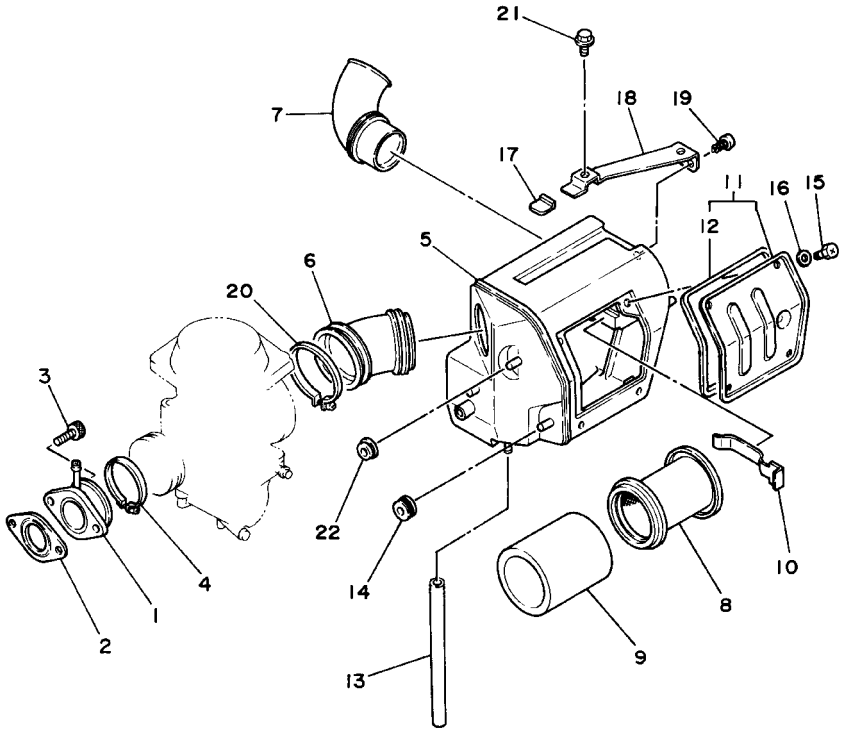

FIG. 7 ADMISION

REF. NO.	CODIGO NO.	DESCRIPCION	4GR9					OBSERVACION
1	3Y6–13586–00	TOBERA DE CARBURADOR 1	1					
2	31G–13556–01	EMPAQUE	1					
3	91317–06020	PERNO	2					
4	90460–54085	BRIDA, DE UNION	1					
5	3Y6–14401–00	CAJA DE FILTRO DE AIRE COMPL.	1					
6	3Y6–14453–00	UNION DEL FILTRO DEL AIRE 1	1					
7	3Y6–14437–00	CONDUCTO	1					
8	3Y6–14458–00	GUIA	1					
9	3Y6–14451–00	ELEMENTO DEL FILTRO DEL AIRE	1					
10	3Y6–14468–01	PLACA ACCESORIO DE ELEMENTO	1					
11	3Y6–14402–00	TAPA COMPLETO FILTRO DE AIRE	1					
12	3Y6–14452–00	.SELLO	1					
13	91A20–07018	TUBO, FLEXIBLE	1					
14	90480–12053	TAPON	3					
15	90153–05030	TORNILLO HEXAGONAL	4					
16	92907–05600	ARANDELA	4					
17	90480–16185	TAPON	1					
18	3Y6–14498–00	SOPORTE 1	1					
19	97707–40510	TORNILLO ROSCA HEMBRA	2					
20	90460–58015	BRIDA, DE UNION	1					
21	95807–06010	TUERCA DE REBORDE	2					
22	90480–01141	TAPON	1					

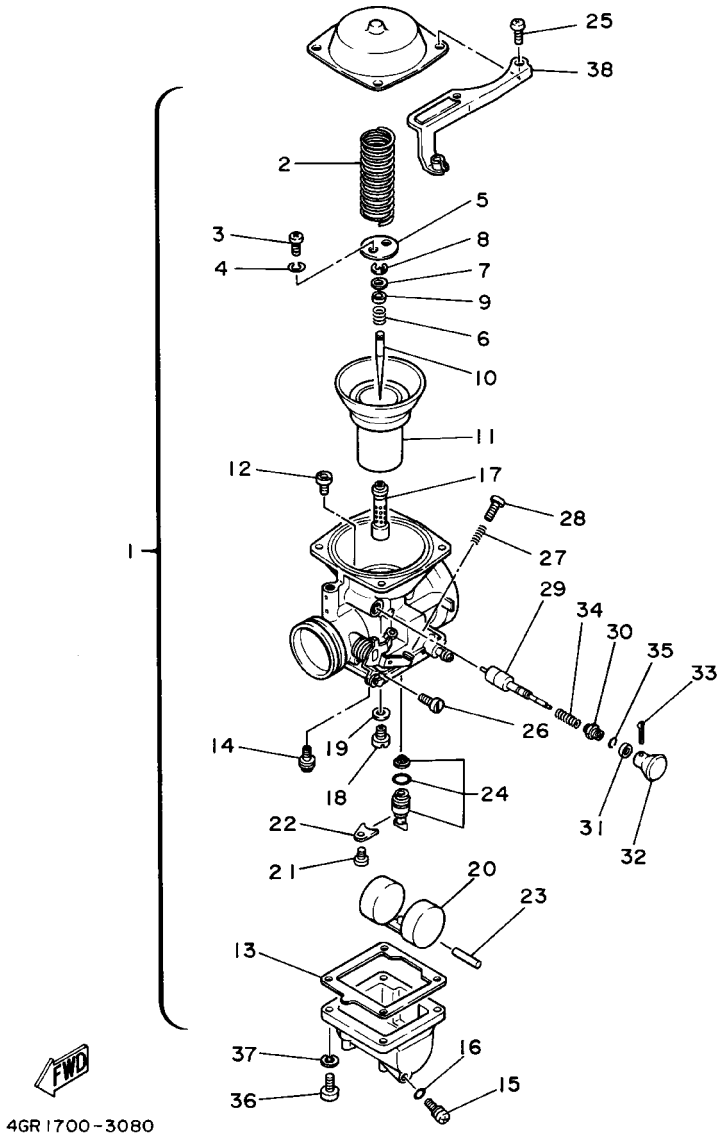

FIG. 8 CARBURADOR

REF. NO.	CODIGO NO.	DESCRIPCION	4GR9					OBSERVACION
1	3Y8–14901–01	CARBURADOR COMPLETO 1	1					
2	3Y6–14933–00	.RESORTE DE DIAFRAGMA	1					
3	98502–03008	.TORNILLO DE CABEZA CON PLANA	2					
4	92902–03100	.ARANDELA	2					
5	3F7–14936–00	.ASIENTO DE RESORTE	1					
6	3F7–14589–00	.RESORTE	1					
7	3F7–14952–00	.ARANDELA	1					
8	256–14919–00	.PRESILLA	1					
9	3F7–14918–00	.ANILLO	1					
10	452–14116–25	.AGUJA DE SURTIDOR	1					
11	3F7–14940–00	.DIAFRAGMA COMPLETO	1					
12	256–14944–28	.INYECTOR PRINCIPAL (#140)	1					
13	3F7–14184–00	.JUNTA, CAMARA DE FLOT	1					
14	256–14142–47	.SURTIDOR DE RALENTI (# 47.5)	1					
15	2L1–14191–00	.TORNILLO, DE DRENAJE	1					
16	214–14147–00	.ANILLO O	1					
17	2F3–14941–07	.BOQUILLA PRINCIPAL	1					
18	620–14231–75	.INYECTOR,PRINCIPAL (#122.5)	1					UR STD
	620–14231–74	.INYECTOR,PRINCIPAL (#117.5)	1					UR
	620–14231–76	.INYECTOR,PRINCIPAL (#127.5)	1					UR
19	137–14153–00	.ARANDELA SURTIDOR PPAL.	1					
20	3H5–14985–00	.BOIA	1					
21	98502–04006	.TORNILLO DE CABEZA CON PLANA	1					
22	2H0–14146–00	.PLACA SOPORTE	1					
23	537–14186–00	.PASADOR DE LA BOYA	1					
24	25G–14107–20	.VALVULA DE AGUJA	1					
25	97801–05010	.TORNILLO DE CABEZA CON PLANA	4					

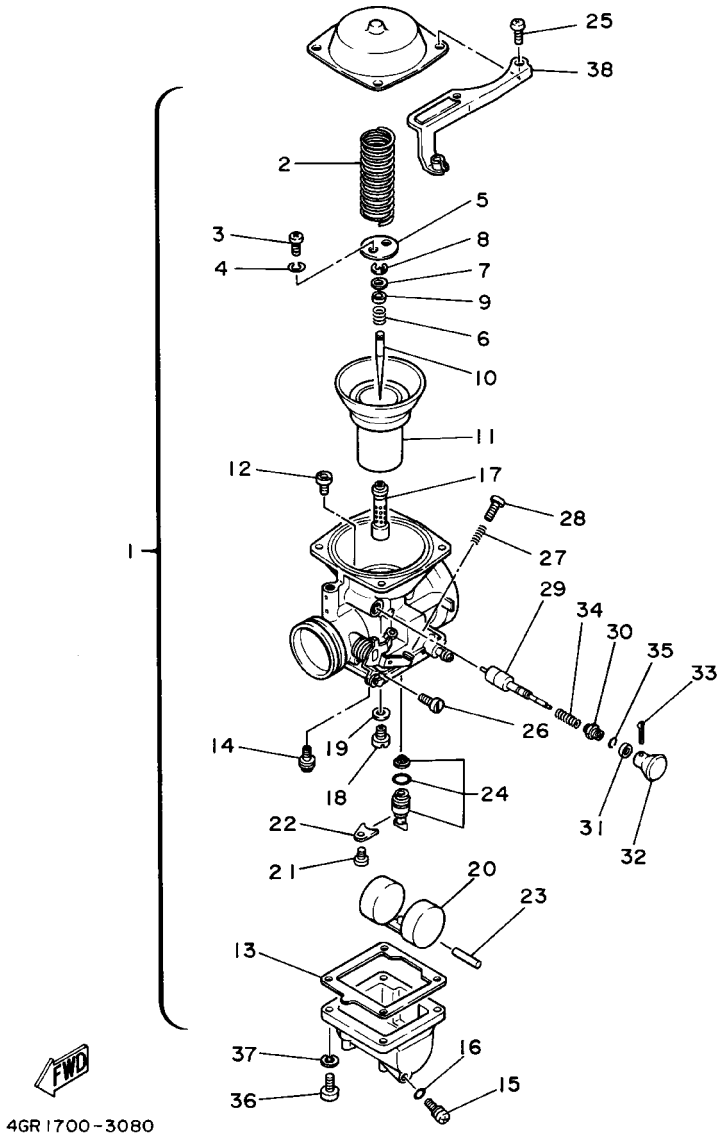

FIG. 8 CARBURADOR

REF. NO.	CODIGO NO.	DESCRIPCION	4GR9					OBSERVACION
26	98302-05006	.TORNILLO DE CABEZA CILINDRIC	1					
27	3F7-14133-00	.RESORTE TOPE DE ACELERACION	1					
28	3F7-14922-00	.TORNILLO DE OBTURADOR	1					
29	3Y6-14171-00	.EMBOLO DE ARRANQUE	1					
30	3Y6-14174-00	.TAPA DE EMBOLO	1					
31	132-14173-00	.CUBIERTA TAPA DE EMBOLO	1					
32	304-14261-00	.SOSTEN	1					
33	432-14138-01	.PRESILLA EMBOLO	1					
34	256-14135-00	.RESORTE EMBOLO	1					
35	353-14138-00	.PRESILLA EMBOLO	1					
36	97880-05014	.TORNILLO DE CABEZA CON PLANA	4					
37	92901-05100	.ARANDELA	4					
38	3Y6-14926-00	.SOPORTE DE OBTURADOR 1	1					

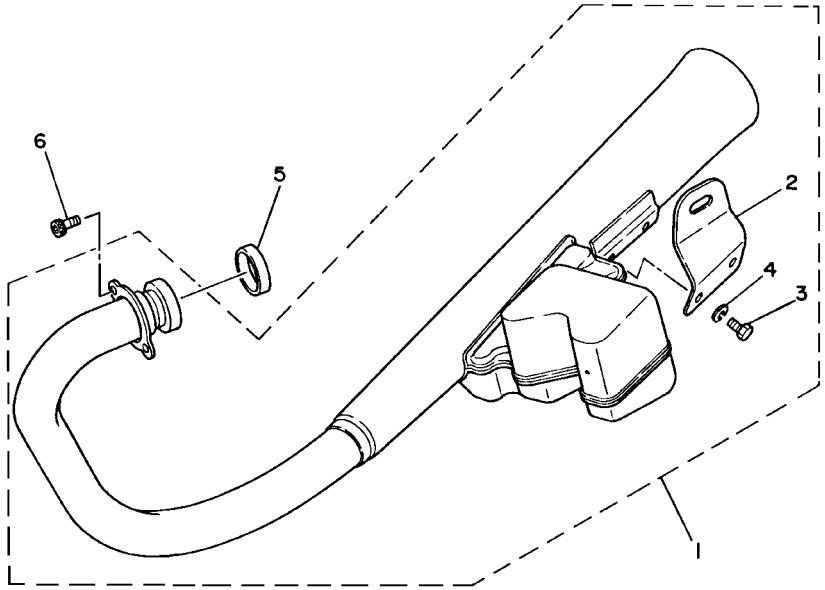

3Y6110-0090

FIG. 9 DESCARGA

REF. NO.	CODIGO NO.	DESCRIPCION	4GR9					OBSERVACION
1	3Y6–14710–00	TUBO DE ESCAPE COMPLETO 1	1					
2	3Y6–14771–00	.SOPORTE DE SILENCIADOR	1					
3	97027–08014	.PERNO	2					
4	92907–08100	.ARANDELA	2					
5	4BE–14613–00	JUNTA, TUBO DE ESCAPE	1					
6	91317–06025	PERNO	2					

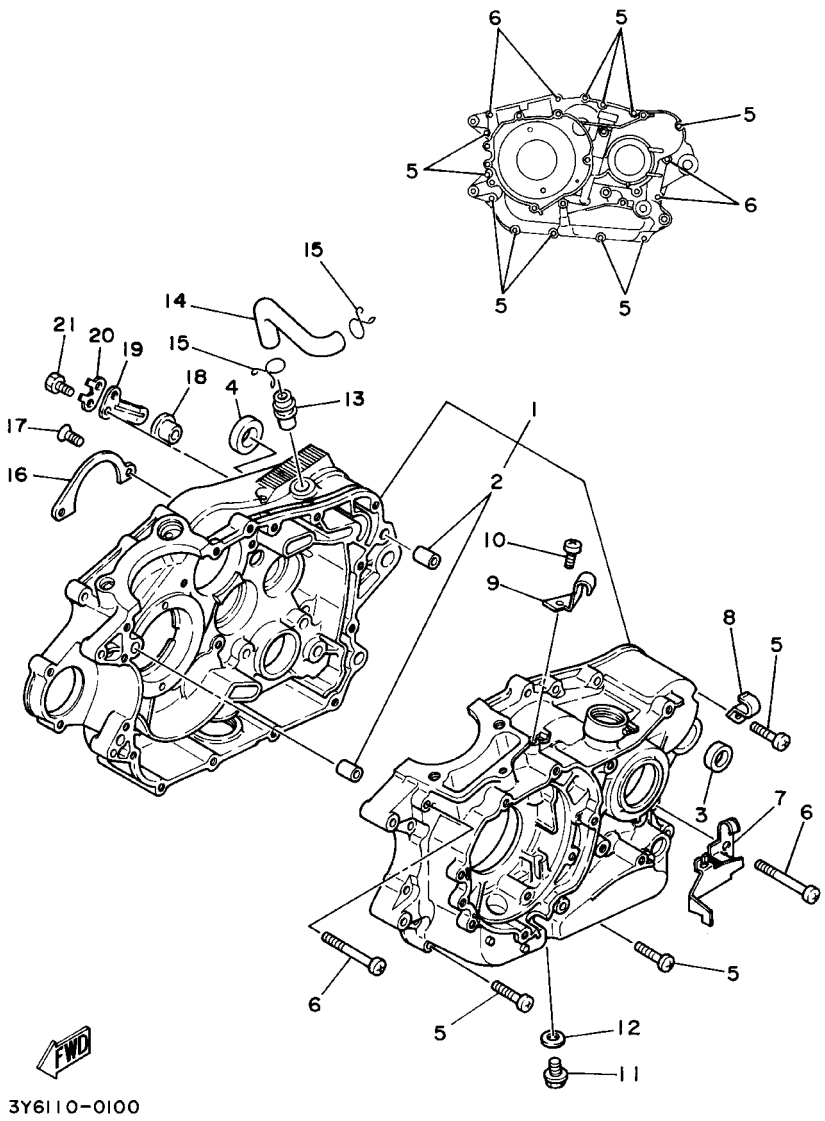

FIG. 10 CARTER

REF. NO.	CODIGO NO.	DESCRIPCION	4GR9					OBSERVACION
1	3Y6-15100-02	CARTER COMPLETO	1					
2	99530-12016	.PASADOR, DE ESPIGA	2					
3	90387-17783	CASQUILLO CON VALONA	1					
4	90387-16782	CASQUILLO CON VALONA	1					
5	98507-06030	TORNILLO DE CABEZA CON PLANA	11					
6	98507-06060	TORNILLO DE CABEZA CON PLANA	4					
7	90465-08158	BRIDA	1					
8	90465-08122	BRIDA	1					
9	3Y1-15441-01	SOSTEN DE CABLE DE EMBRAGUE	1					
10	98507-06016	TORNILLO DE CABEZA CON PLANA	1					
11	90340-10003	TORNILLO, DE DRENAJE	1					
12	90201-10118	ARANDELA PLANA	1					
13	371-11167-01	CUBIERTA RESPIRADERO 2	1					
14	3Y6-11166-00	TUBO RESPIRADERO 1	1					
15	90467-14015	PRESILLA	2					
16	3Y1-15383-00	PLACA CUBIERTA DE ENGRANAJE	1					
17	98707-06016	TORNILLO DE CABEZA PLANA	2					
18	3Y6-15167-00	TAPON CIEGO 1	1					
19	3Y6-15144-00	PLACA DE CIERRE	1					
20	214-15686-00	ARANDELA DE CIERRE	1					
21	97027-06016	PERNO	2					

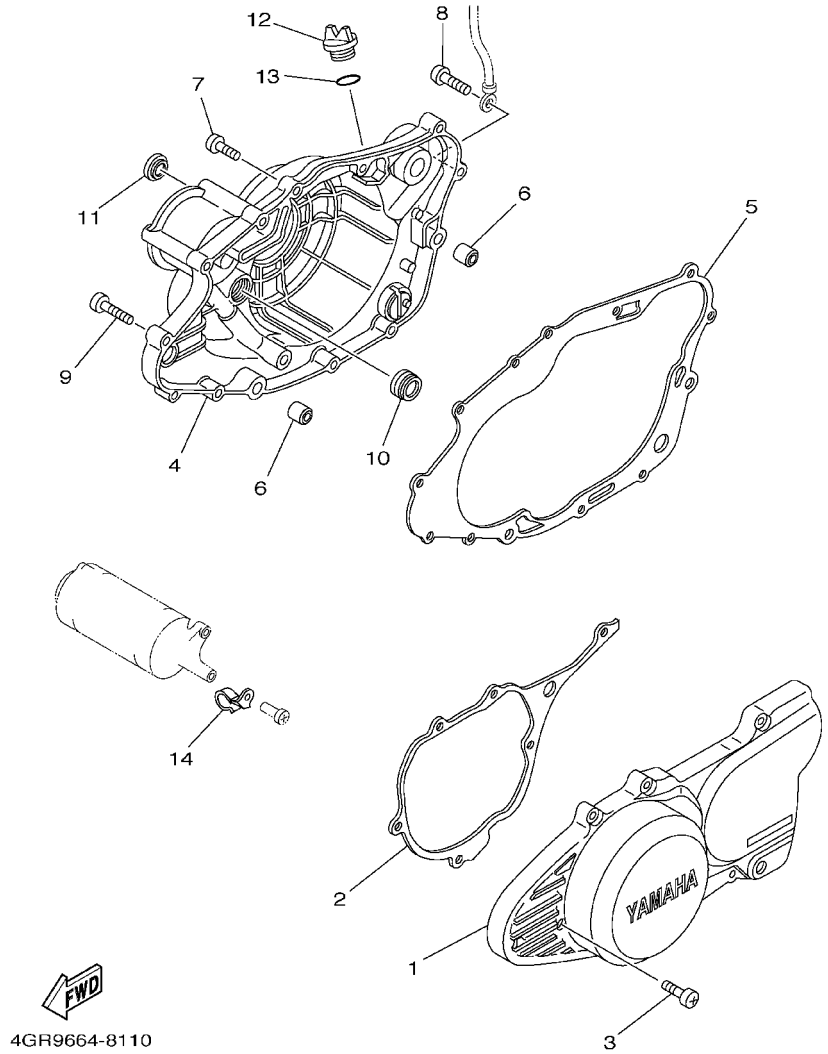

FIG. 11 CUBIERTA DE CARTER 1

REF. NO.	CODIGO NO.	DESCRIPCION	4GR9					OBSERVACION
1	3Y6–15411–04	CUBIERTA DE CARTER 1	1					
2	3Y6–15451–01	EMPAQ DE CUBIERTA DE CARTER	1					
3	98507–06025	TORNILLO DE CABEZA CON PLANA	7					
4	3Y6–15421–00	TAPA DE CARTER DERECHA	1					
5	3Y6–15461–01	JUNTA TAPA CARTER DRCHO	1					
6	99530–12016	PASADOR, DE ESPIGA	2					
7	98507–06025	TORNILLO DE CABEZA CON PLANA	8					
8	97880–06025	TORNILLO DE CABEZA CON PLANA	1					
9	98507–06035	TORNILLO DE CABEZA CON PLANA	2					
10	93101–14092	SELLO ACEITE (S7–14–25–5.5–HS)	1					
11	3Y6–15361–00	MEDIDOR DE NIVEL	1					
12	3Y1–15363–00	TAPON DE ACEITE	1					
13	93210–19123	ANILLO O	1					
14	90465–08127	BRIDA	1					

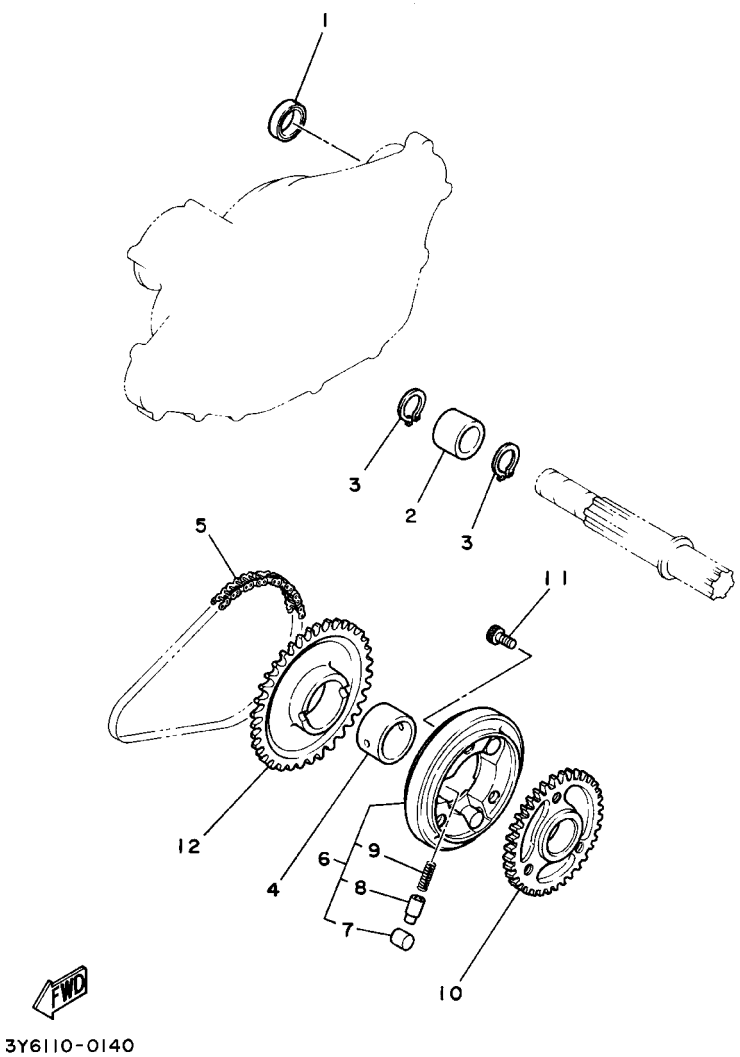

FIG. 12 EMBRAG. DEL ARRANQUE

REF. NO.	CODIGO NO.	DESCRIPCION	4GR9					OBSERVACION
1	90338–30096	TAPON	1					
2	90560–20199	SEPARADOR	1					
3	99009–20400	PRESILLA REDONDA	2					
4	90387–252A2	CASQUILLO CON VALONA	1					
5	94552–19060	CADENA	1					
6	3Y6–15580–10	ENSAMBLE EXT.EMBRAGUE ARRANQUE	1					
7	93615–15114	.PASADOR DE CLAVIJA	3					
8	1J7–15583–01	.TAPA RESORTE EMBRAG.ARRANQ.	3					
9	90501–04596	.RESORTE DE COMPRESION	3					
10	3Y6–11536–00	ENGRANAJE TRACCION	1					
11	91317–08016	PERNO	3					
12	3Y6–15519–00	CORONA DE ARRANQUE 2	1					

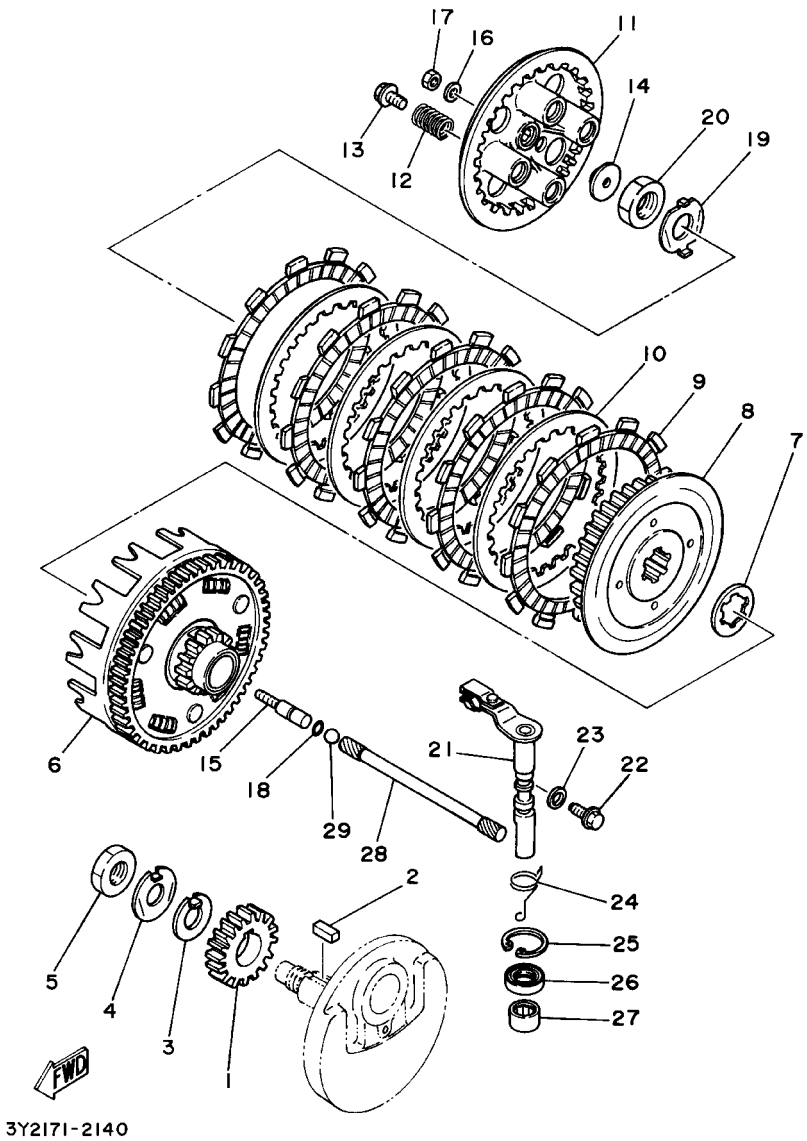

FIG. 13 EMBRAGUE

REF. NO.	CODIGO NO.	DESCRIPCION	4GR9					OBSERVACION
1	3Y6–16111–03	ENGRANAJE, TRACC. PRIMARIA 23T	1					
2	90282–07041	CHAVETA, RECTA	1					
3	90215–16156	ARANDELA DE CIERRE	1					
4	90215–16157	ARANDELA DE CIERRE	1					
5	90170–16256	TUERCA	1					
6	3Y6–16150–02	ENGRENAJE TRAC. PRIM. COMP.72T	1					
7	3Y1–16154–00	ARANDELA, DE EMPUJE 1	1					
8	3Y1–16371–00	CUBO, DE EMBRAGUE	1					
9	5Y1–16331–01	DISCO, DE FRICCION	5					
10	3J2–16324–00	PLACA DE EMBRAGUE	4					
11	3Y1–16351–00	PLATO DE PRESION	1					
12	90501–26148	RESORTE DE COMPRESION	4					
13	90159–06016	TORNILLO CON VALONA	4					
14	1W1–16358–01	PLACA DE EMPUJE	1					
15	3Y1–16356–01	VARILLA DE EMPUJE 1	1					
16	92907–06200	ARANDELA	1					
17	95307–06600	TUERCA	1					
18	93210–06422	ANILLO O	1					
19	90215–20159	ARANDELA DE CIERRE	1					
20	90170–20257	TUERCA	1					
21	3Y1–16380–01	LEVA DE EMPUJE COMPLETA	1					
22	90149–08067	TORNILLO DE REGLAJE	1					
23	90430–08119	JUNTA	1					
24	90508–14433	RESORTE DE TORSION	1					
25	93420–28055	BOLA	1					
26	93102–14209	SELLO ACEITE	1					
27	93315–31428	COJINETE	1					

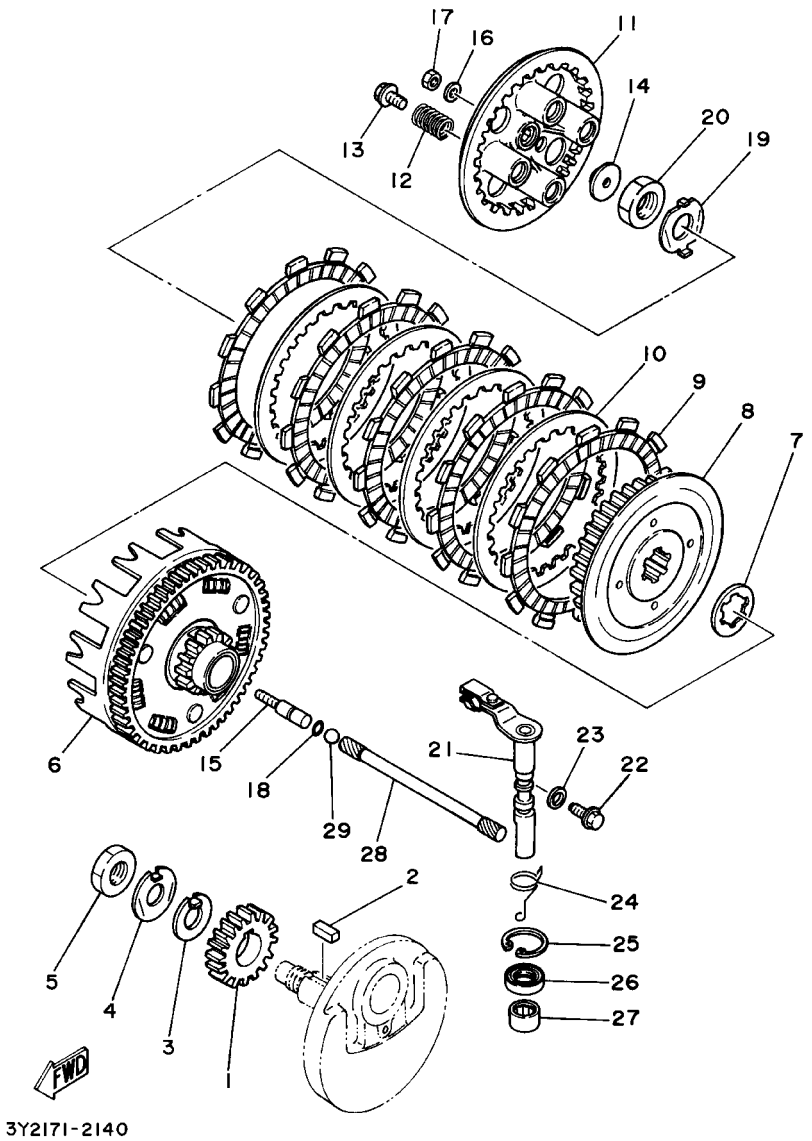

FIG. 13 EMBRAGUE

REF. NO.	CODIGO NO.	DESCRIPCION	4GR9					OBSERVACION
28	3Y6–16357–00	VARILLA DE EMPUJE 2	1					
29	93511–32017	BOLA	1					

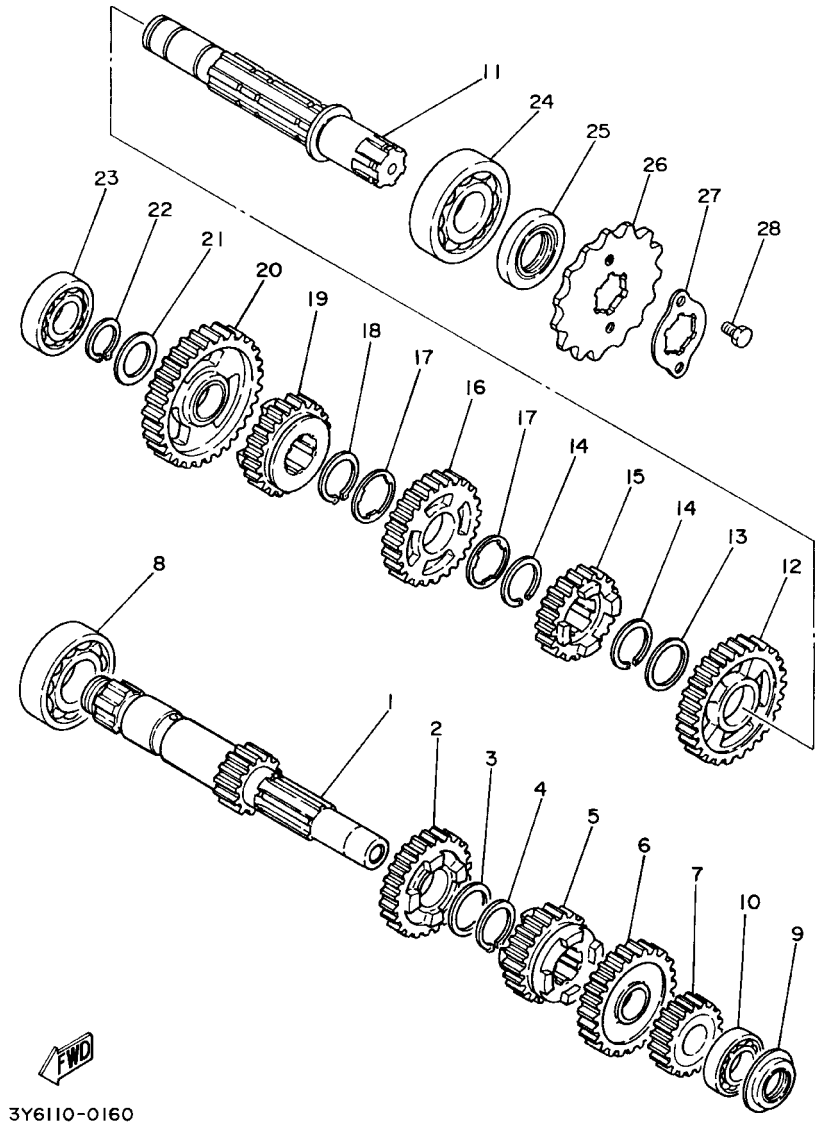

FIG. 14 TRANSMISION

REF. NO.	CODIGO NO.	DESCRIPCION	4GR9					OBSERVACION
1	3Y6–17411–00	EJE PRINCIPAL (14T)	1					
2	3Y1–17141–00	ENGRANAJE PINON DE 4TA (26T)	1					
3	90201–22793	ARANDELA PLANA	1					
4	93410–22039	BOLA	1					
5	3Y1–17131–01	ENGRANAJE PINON DE 3RA (23T)	1					
6	3Y1–17151–00	ENGRANAJE PINON DE 5TA (28T)	1					
7	3Y1–17121–01	ENGRANAJE DE PINON DE 2DA 19T	1					
8	93306–20501	COJINETE	1					
9	93101–17093	SELLO ACEITE	1					
10	93306–00308	COJINETE	1					
11	3Y1–17402–00	EJE DE TRACCION COMPLETO	1					
12	3Y1–17221–01	ENGRANAJE RUEDA DE 2DA (32T)	1					
13	90201–253K0	ARANDELA DE PLACA (1.0T)	1					
14	93440–25084	BOLA	2					
15	3Y1–17251–01	ENGRANAJE RUEDA DE 5TA	1					
16	3Y1–17231–01	ENGRANAJE RUEDA DE 3RA (29T)	1					
17	90209–22191	ARANDELA DE SEPARACION	2					
18	99009–25400	PRESILLA REDONDA	1					
19	3Y1–17241–00	ENGRANAJE DE RUEDA 4TA (26T)	1					
20	3Y1–17211–00	ENGRANAJE RUEDA DE 1 RA (37T)	1					
21	90201–20276	ARANDELA, PLACA(1.0T)	1					
22	99009–20400	PRESILLA REDONDA	1					
23	93306–00401	COJINETE (B6004)	1					
24	93306–30525	COJINETE (B6305)	1					
25	93102–25208	SELLO ACEITE	1					
26	93834–16100	RUEDA DENTADA 16T(3Y11746160)	1					
27	3Y1–17456–00	SOPORTE DE CORONA	1					

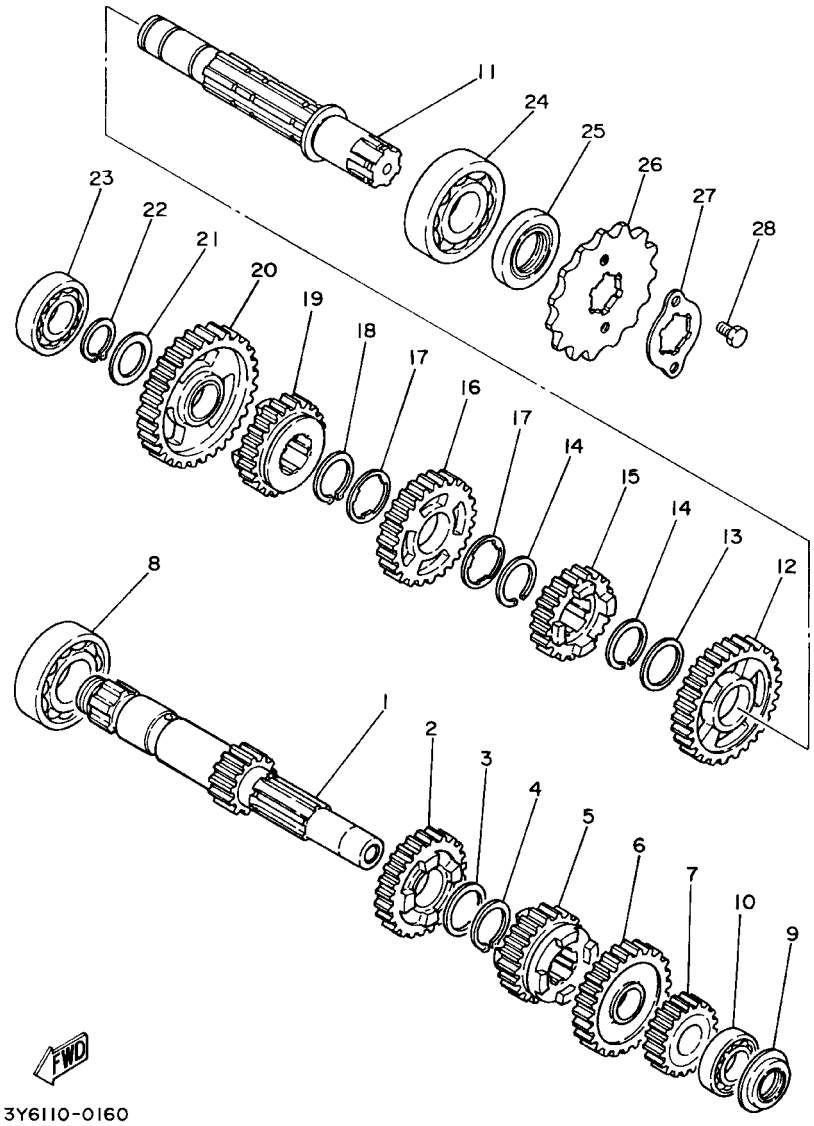

FIG. 14 TRANSMISION

REF. NO.	CODIGO NO.	DESCRIPCION	4GR9					OBSERVACION
28	97027-06010	PERNO	2					

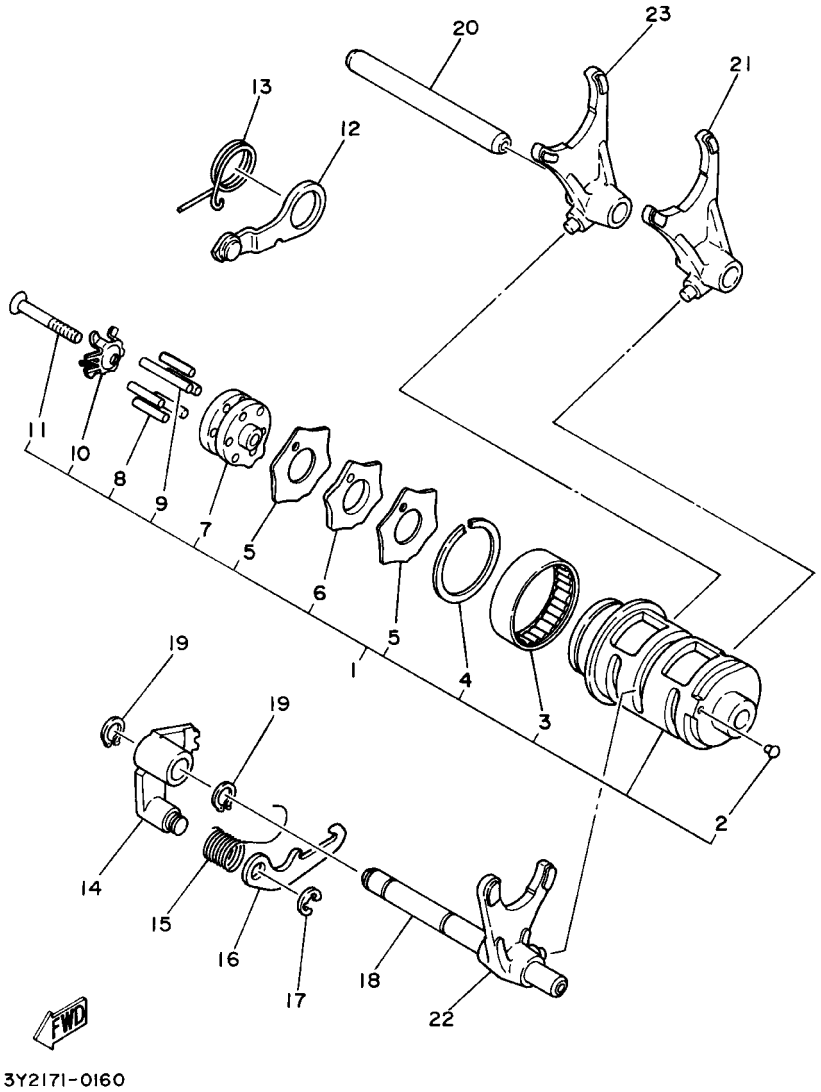

FIG. 15 LEVA DE CAMBIO. HORQ

REF. NO.	CODIGO NO.	DESCRIPCION	4GR9					OBSERVACION
1	4DN–18540–00	LEVADEL CAMBIO COMPLETA	1					
2	136–18542–00	.PUNTO MVERTO	1					
3	93315–23612	.COJINETE	1					
4	93440–34025	.BOLA	1					
5	3Y1–18161–00	.GUIA PALANCA DE TOPE	2					
6	3Y1–18141–00	.PLACA DE TOPE	1					
7	3Y1–18185–01	.SEGMENTO DE RETENCION	1					
8	93604–18100	.PASADOR DE CLAVIJA	5					
9	93604–29151	.PASADOR DE CLAVIJA	1					
10	2K9–18561–00	.PLACA LATERAL 1	1					
11	98707–05035	.TORNILLO DE CABEZA PLANA	1					
12	3Y1–18140–00	PALANCA DE TOPE COMPLETA	1					
13	90508–26434	RESORTE DE TORSION	1					
14	3Y1–18122–00	PALANCA DE 2	1					
15	90508–12430	RESORTE DE TORSION	1					
16	2K7–18151–00	PALANCA DE CAMBIO 3	1					
17	99001–07600	PRESILLA REDONDA	1					
18	4DN–18531–00	BARRA GUIA HORQ. CAMBIO 1	1					
19	99009–10400	PRESILLA REDONDA	2					
20	4DN–18535–00	BARRA GUIA HORQ.CAMBIO 2	1					
21	4DN–18511–00	HORQUILLA DEL CAMBIO 1	1					
22	4DN–18512–00	HORQUILLA DEL CAMBIO 2	1					
23	4DN–18513–00	HORQUILLA DE CAMBIO 3	1					

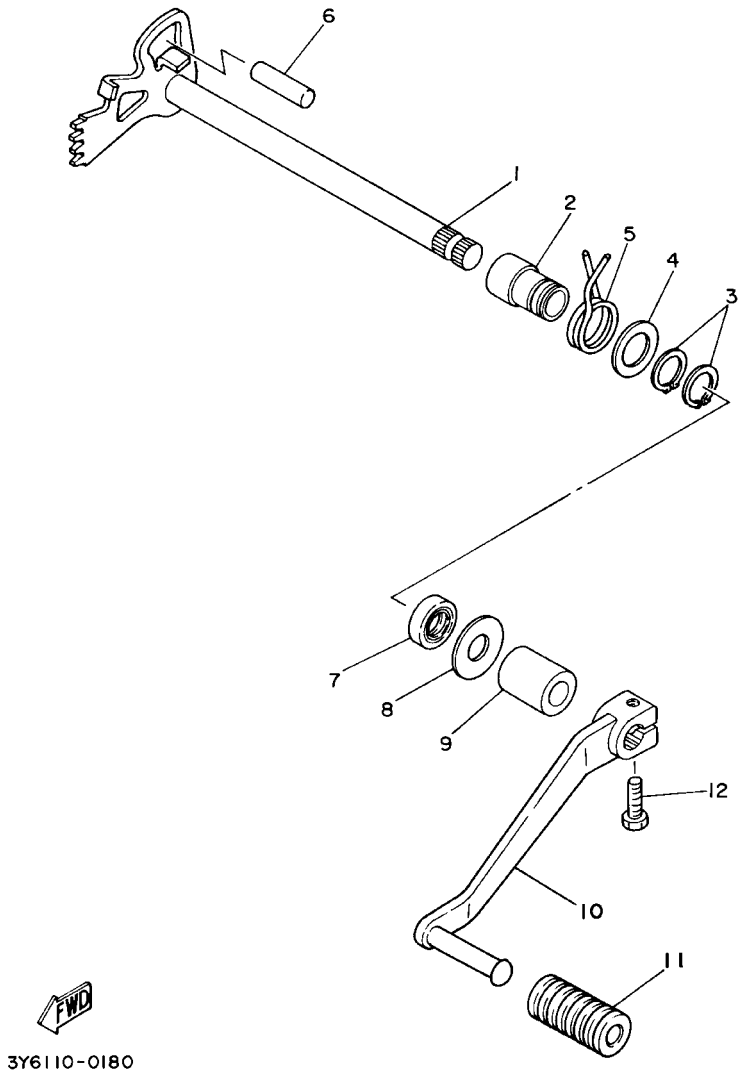

FIG. 16 EJE DE CAMBIO. PEDAL

REF. NO.	CODIGO NO.	DESCRIPCION	4GR9					OBSERVACION
1	3Y1–18101–01	EJE SELECTOR COMPLETO	1					
2	90387–12787	CASQUILLO CON VALONA	1					
3	99009–17400	PRESILLA REDONDA	2					
4	90201–17255	ARANDELA PLANA	1					
5	90508–32374	RESORTE DE TORSION	1					
6	93608–30152	PASADOR DE CLAVIJA	1					
7	93102–12106	SELLO ACEITE (SD 12–22–5 HS)	1					
8	90201–12588	ARANDELA PLANA	1					
9	90560–12191	SEPARADOR	1					
10	3Y6–18111–00	PEDAL DEL CAMBIO	1					
11	132–18113–01	FUNDA DEL PEDAL DEL CAMBIO	1					
12	97027–06020	PERNO	1					

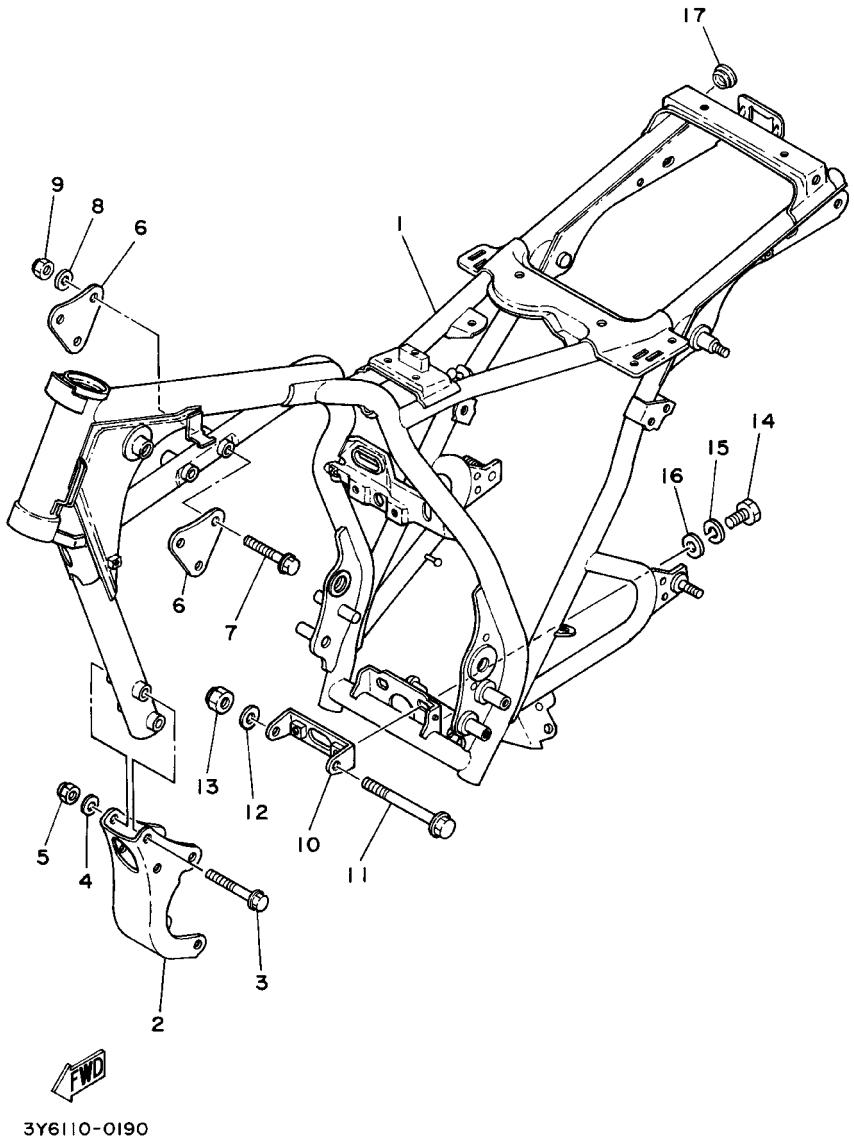

FIG. 17 CUADRO

REF. NO.	CODIGO NO.	DESCRIPCION	4GR9					OBSERVACION
1	3Y6–21110–00–33	ARMAZON COMPLETO	1					YB
2	3Y6–21316–00	SOPORTE DE MOTOR 3	1					
3	95817–08070	TUERCA DE REBORDE	4					
4	90201–08366	ARANDELA PLANA	4					
5	90185–08089	TUERCA AUTOBLOCANTE	4					
6	3Y6–21315–01	SOPORTE DE MOTOR 2	2					
7	95817–08055	TUERCA DE REBORDE	3					
8	90201–08366	ARANDELA PLANA	3					
9	90185–08089	TUERCA AUTOBLOCANTE	3					
10	3Y1–21475–00	PLACA DE AJUSTE DE MOTOR	1					
11	90105–08162	TORNILLO CON ARANDELA	1					
12	90201–08366	ARANDELA PLANA	1					
13	90185–08089	TUERCA AUTOBLOCANTE	1					
14	97027–08016	PERNO	2					
15	92907–08100	ARANDELA	2					
16	92907–08600	ARANDELA	2					
17	90480–17218	TAPON	2					

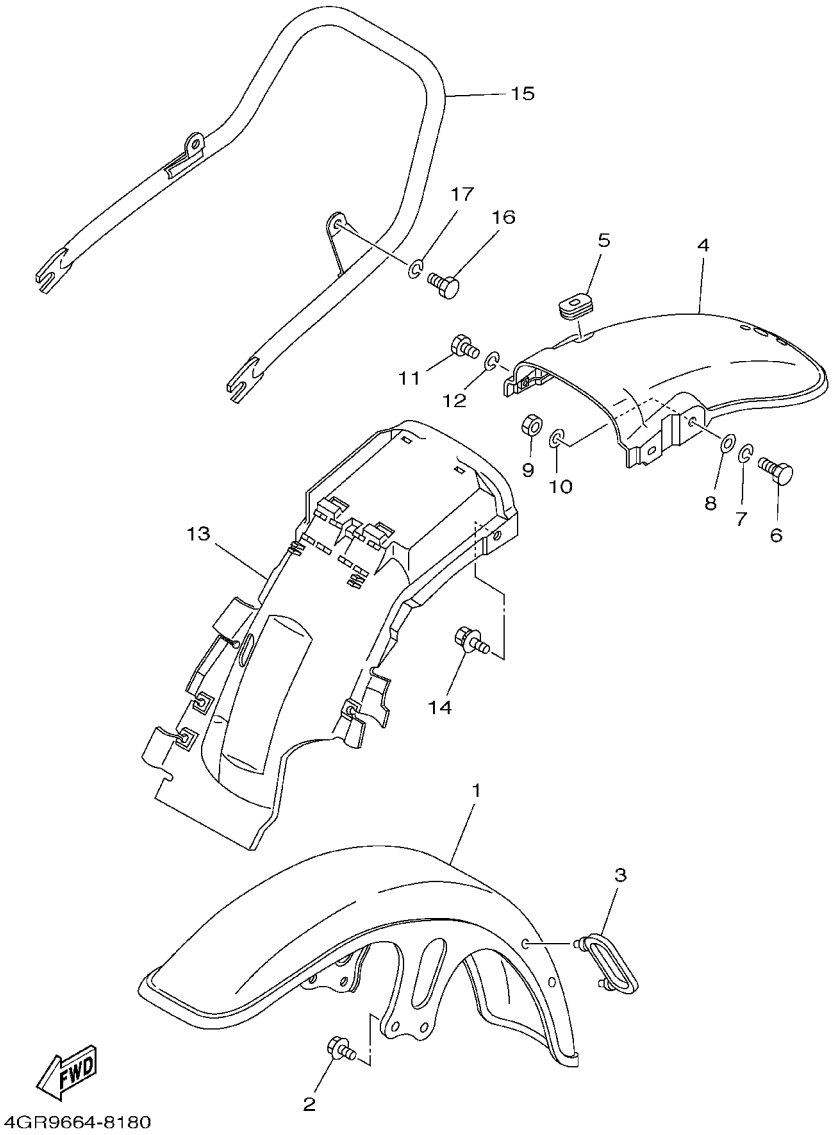

FIG. 18 GUARDABARRO

REF. NO.	CODIGO NO.	DESCRIPCION	4GR9					OBSERVACION
1	3Y6–21511–00–93	GUARDABARRO DELANTERO	1					CM
2	95807–08012	TUERCA DE REBORDE	4					
3	3Y6–21518–00	SOPORTE DE CABLE	1					
4	3Y6–21610–00–93	GUARDABARRO TRASERO COMPLETO	1					CM
5	90480–15061	TAPON	1					
6	97007–08025	PERNO	2					
7	92907–08100	ARANDELA	2					
8	92907–08600	ARANDELA	2					
9	95307–08600	TUERCA	2					
10	92907–08200	ARANDELA	2					
11	97007–06016	PERNO	2					
12	92907–06100	ARANDELA	2					
13	3Y6–21629–00	GUARDABARRO INFERIOR	1					
14	90119–06056	TORNILLO CON ARANDELA	2					
15	3Y6–21645–00	ASIDERO SILLIN	1					
16	97007–08016	PERNO	2					
17	92907–08100	ARANDELA	2					

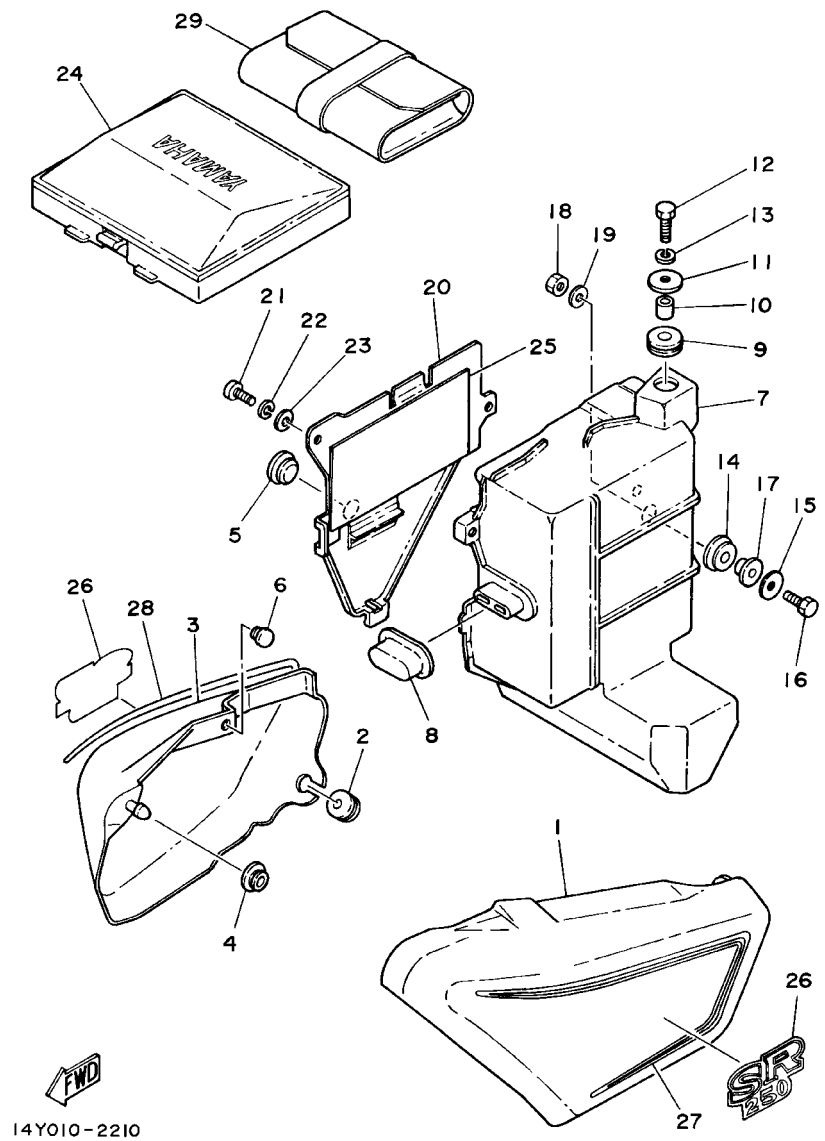

FIG. 19 CUBIERTA LATERAL

REF. NO.	CODIGO NO.	DESCRIPCION	4GR9					OBSERVACION
1	3Y6-21711-00-33	TAPA LATERAL 1	1					UR YB
	3Y6-21711-00-P0	TAPA LATERAL 1	1					UR DRC2
2	90480-12053	TAPON	1					
3	3Y6-21721-00-33	TAPA LATERAL 2	1					UR YB
	3Y6-21721-00-P0	TAPA LATERAL 2	1					UR DRC2
4	90480-01141	TAPON	1					
5	371-82121-00	BASE DE BATERIA	1					
6	1J7-21717-00	AMORTIGUADOR	1					
7	3Y6-21170-00	CAJA COMPLETA	1					
8	3Y6-21746-00	AMORTIGUADOR	1					
9	90480-16233	TAPON	1					
10	90387-06694	CASQUILLO CON VALONA	1					
11	90201-06071	ARANDELA PLANA	1					
12	97007-06020	PERNO	1					
13	92907-06100	ARANDELA	1					
14	90480-13197	TAPON	1					
15	90201-06380	ARANDELA PLANA	1					
16	97007-06020	PERNO	1					
17	90387-06737	CASQUILLO CON VALONA	1					
18	95307-06600	TUERCA	1					
19	90201-062A8	ARANDELA PLANA	1					
20	3Y6-28185-00	TAPA	1					
21	98507-06016	TORNILLO DE CABEZA CON PLANA	2					
22	92907-06100	ARANDELA	2					
23	90201-06055	ARANDELA PLANA	2					
24	3Y6-2177A-00	CAJA	1					
25	3Y6-21747-00	AMORTIGUADOR	2					

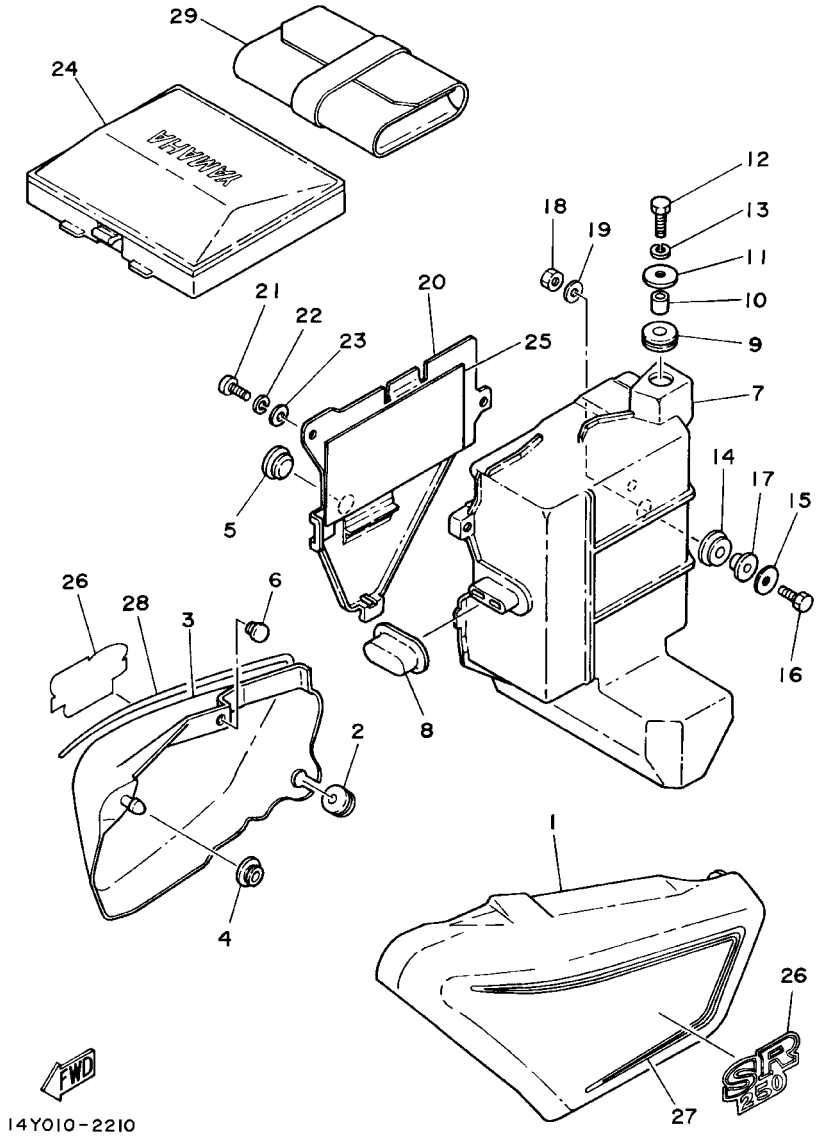

FIG. 19 CUBIERTA LATERAL

REF. NO.	CODIGO NO.	DESCRIPCION	4GR9					OBSERVACION
26	4GR-21781-00	EMBLEMA 1	2					UR PARA YB
	4GR-21781-20	EMBLEMA 1	2					UR PARA DRC2
27	4GR-2173E-00	GRAFICO	1					UR PARA YB
	4GR-2173E-20	GRAFICO	1					UR PARA DRC2
28	4GR-2173F-00	GRAFICO	1					UR PARA YB
	4GR-2173F-20	GRAFICO	1					UR PARA DRC2
29	3Y6-28100-00	JUEGO DE HERRAMIENTAS	1					

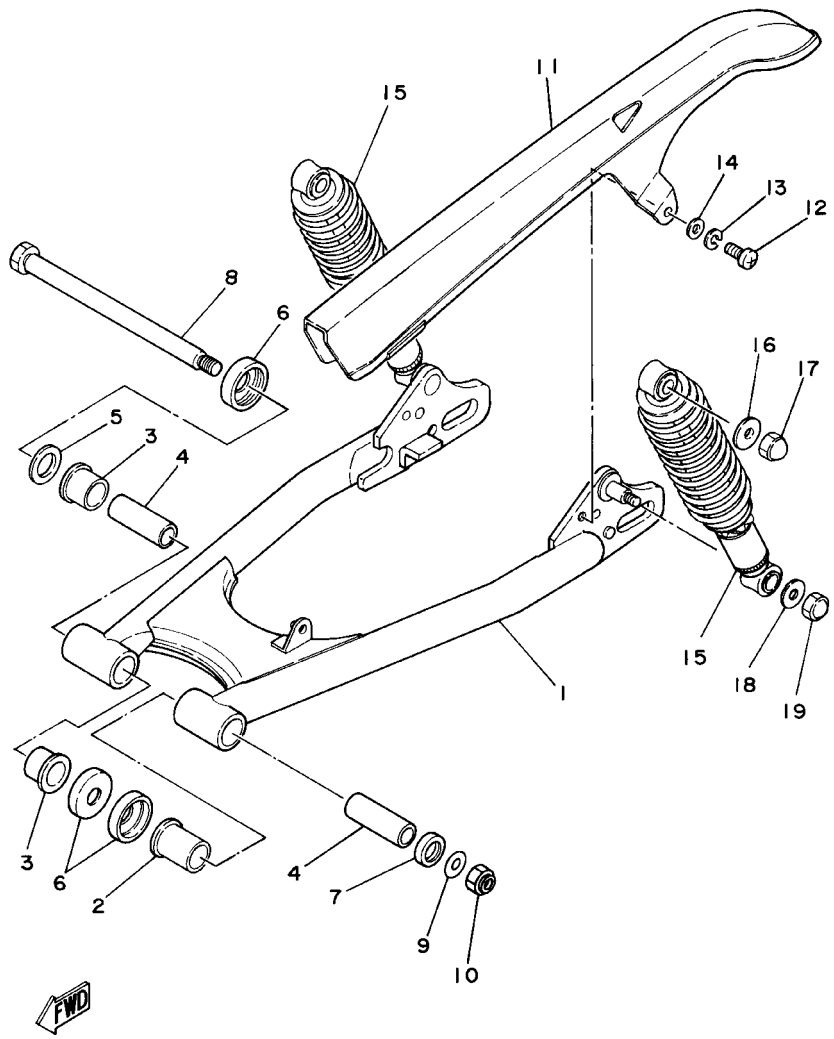

FIG. 20 BRAZO TRASERO. SUSPENSION

REF. NO.	CODIGO NO.	DESCRIPCION	4GR9					OBSERVACION
1	3Y6-22110-01-33	BRAZO TRASERO COMPLETO	1					YB
2	3Y1-22184-01	BUJE	1					
3	3Y1-22123-01	BUJE 1	2					
4	3Y1-22124-01	BUJE 2	2					
5	156-22127-00	CUNA	1					UN
6	322-22128-01	TAPA DE EMPIJE 1	3					
7	93109-22019	SELLO ACEITE	1					
8	2N6-22141-00	EJE DEL BARCULANTE	1					
9	90201-14577	ARANDELA PLANA	1					
10	90185-14070	TUERCA AUTOBLOCANTE	1					
11	3Y6-22310-01	CAJA DE CADENA COMPLETA	1					
12	98507-06016	TORNILLO DE CABEZA CON PLANA	2					
13	92907-06100	ARANDELA	2					
14	90201-062A8	ARANDELA PLANA	2					
15	3Y6-22210-00	AMORTIGUADOR TRASERO COMPLETO	2					
16	90201-10142	ARANDELA PLANA	2					
17	90176-10009	TUERCA CORONA	2					
18	90201-10140	ARANDELA PLANA	2					
19	90176-10073	TUERCA CORONA	2					

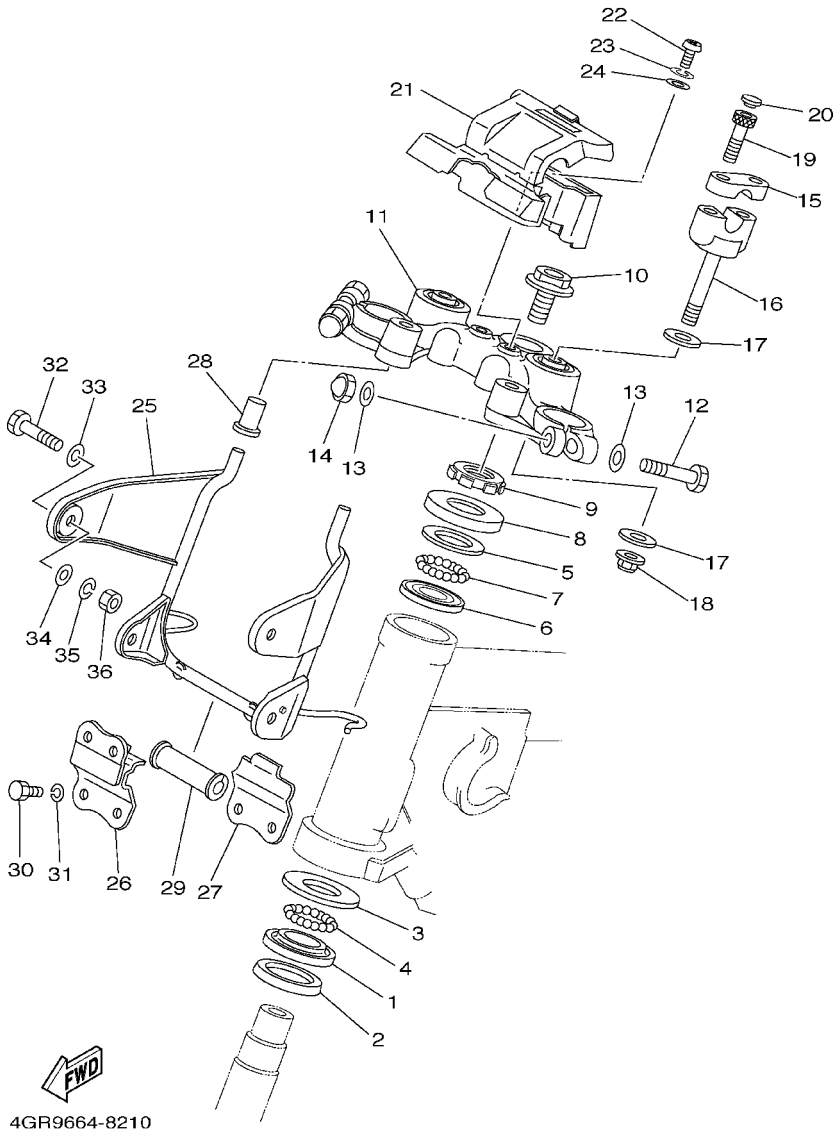

FIG. 21 DIRECCION

REF. NO.	CODIGO NO.	DESCRIPCION	4GR9					OBSERVACION
1	156-23411-00	PISTA DE BOLAS 1	1					
2	164-23462-00	RETEN DE DIRECCION	1					
3	156-23412-00	PISTA DE BOLAS 2	1					
4	93501-04011	BOLA	19					
5	183-23411-00	PISTA DE BOLAS 1	1					
6	183-23412-00	PISTA DE BOLAS 2	1					
7	93501-04011	BOLA	19					
8	136-23415-00	CUBIERTA DE PISTA DE BOLAS 1	1					
9	90179-25033	TUERCA	1					
10	90105-14365	TORNILLO CON ARANDELA	1					
11	3Y6-W2341-00-98	FIJADOR DE MANIJA	1					LGB
12	97024-08055	PERNO	2					
13	92907-08600	ARANDELA	4					
14	95304-08800	TUERCA	2					
15	4H7-23441-00-98	SOPORTE DE MANUBRIO	2					LGB
16	3Y6-23442-00-98	SOPORTE DE MANUBRIO INFERIOR	2					LGB
17	90201-10141	ARANDELA PLANA	4					
18	95607-10200	TUERCA DE AUTO-CIERRE	2					
19	91317-08030	PERNO	4					
20	341-23469-00	TAPA DE PERNO	4					
21	3Y6-26203-00	CUBIERTA DE MANUBRIO COMPLETA	1					
22	98507-05012	TORNILLO DE CABEZA CON PLANA	1					
23	92907-05100	ARANDELA	1					
24	92907-05600	ARANDELA	1					
25	3Y8-23174-00	SOPORTE DEL FARO DELANTERO	1					
26	3Y6-23175-00	APOYO SOPORTE FARO DELANT.1	1					
27	3Y6-23176-00	APOYO SOPORTE FARO DELANT.2	1					

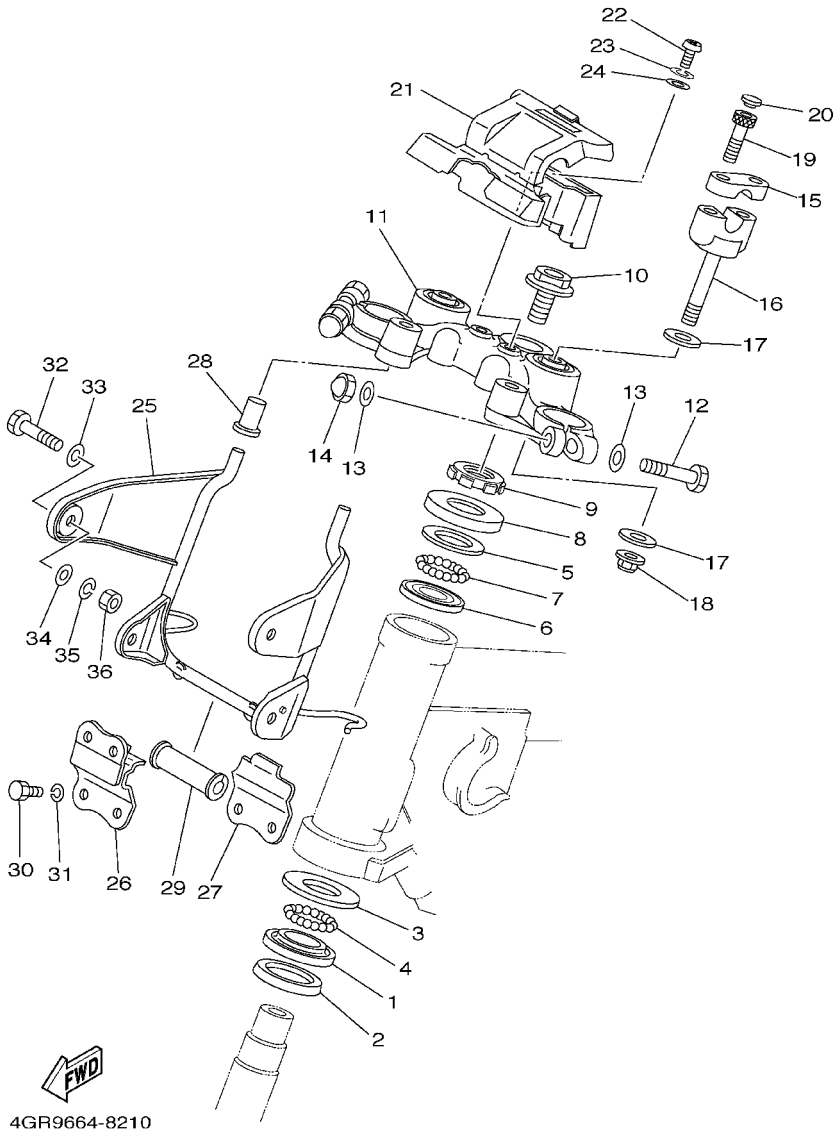

FIG. 21 DIRECCION

REF. NO.	CODIGO NO.	DESCRIPCION	4GR9					OBSERVACION
28	3Y6–2317J–00	AMORTIGUADOR 1	2					
29	3Y6–2317K–00	AMORTIGUADOR 2	1					
30	97007–06016	PERNO	2					
31	92907–06100	ARANDELA	2					
32	97007–08035	PERNO	2					
33	92907–08200	ARANDELA	2					
34	92907–08200	ARANDELA	2					
35	92907–08100	ARANDELA	2					
36	95307–08600	TUERCA	2					

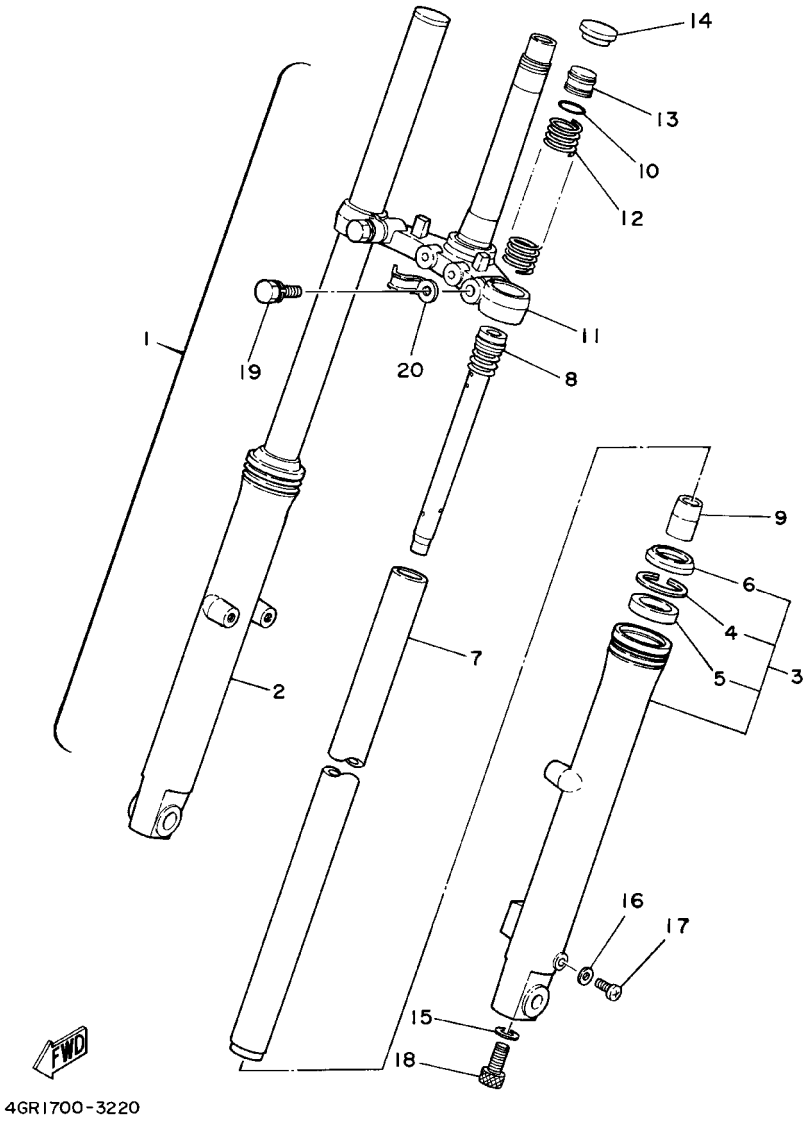

FIG. 22 HORQUILLA DELANTERA

REF. NO.	CODIGO NO.	DESCRIPCION	4GR9					OBSERVACION
1	3Y6–23100–02	HORQUILLA DELANTERA COMPLETA	1					
2	3Y6–23136–00–38	.TUBO EXTERIOR (DER.)	1					CLP
3	3Y6–23126–00–38	.TUBO EXTERIOR 1	1					CLP
4	15E–23153–00	..ANILLO DE ENGANCHE	2					
5	2K5–23145–00	..RETEN DE ACEITE	2					
6	3Y6–23144–00	..GUARDAPOLVO	2					
7	14Y–23110–00	.TUBO INTERIOR COMPLETO 1	2					
8	3Y6–23170–00	.CILINDRO COMPL DE HORQ DELAN	2					
9	2K5–23173–00	.VASTAGO AHUSADO	2					
10	146–23114–00	.EMPAQUE	2					
11	3Y6–23340–00–R4	.PLATINA INFERIOR COMPLETA	1					HPB
12	3Y6–23141–00	.RESORTE HORQUILLA DELANT.	2					
13	1X0–23111–00	.TAPON	2					
14	2N4–23168–00	.TAPA DE HORQUILLA DELANTERA	2					
15	509–23158–L0	.EMPAQUE	2					
16	122–23129–00	.EMPAQUE DE TAPON DRENAJE	2					
17	4H7–23119–00	.TAPON DE DRENAJE	2					
18	278–23181–50	.TORNILLO CABEZAHEXAGONAL	2					
19	1M3–23346–01	.PERNO 1	2					
20	260–23318–40	.SOSTEN DE CABLE 1	1					

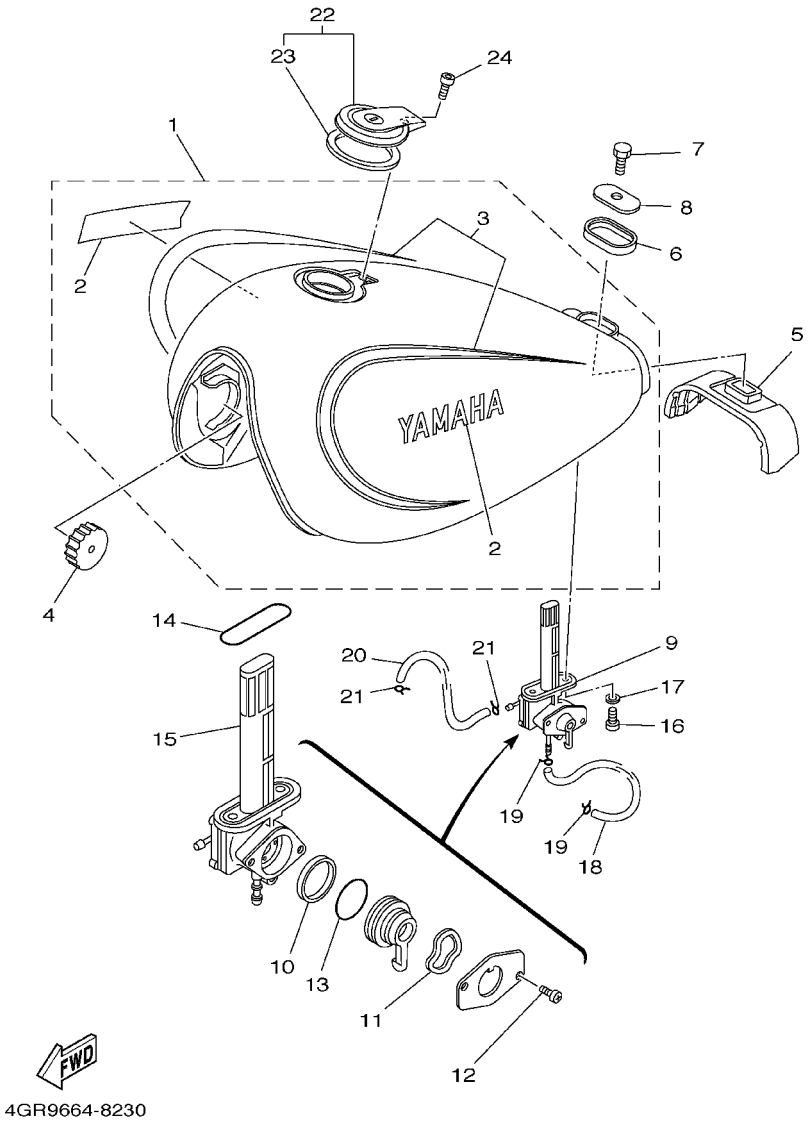

FIG. 23 DEPOSITO DE COMBUSTIBLE

REF. NO.	CODIGO NO.	DESCRIPCION	4GR9					OBSERVACION
1	3Y6–24110–10–01	DEPOSITO DE COMBUSTIBLE COMP.	1					UR YB
	3Y6–Y2410–10–01	DEPOSITO DE COMBUSTIBLE COMP.	1					UR DRC2
2	99225–00140	.EMBLEMA, YAMAHA	2					
3	4GR–24240–00	.JUEGO DE CALCOMANIAS	1					UR PARA YB
	4GR–24240–20	.JUEGO DE CALCOMANIAS	1					UR PARA DRC2
4	278–24181–00	AMORTIGUADOR DE MONTAJE	2					
5	3Y6–24182–01	AMORTIGUADOR DE MONTAJE 2	1					
6	3Y6–24183–00	AMORTIGUADOR DE MONTAJE 3	1					
7	97007–08012	PERNO	1					
8	3Y6–24186–00	ARANDELA ESPECIAL	1					
9	3Y6–24500–02	GRIFO DE COMBUSTIBLE 1	1					
10	3H3–24523–00	.VALVULA	1					
11	3H3–24518–00	.ARANDELA ONDULADA	1					
12	98501–03008	.TORNILLO DE CABEZA CON PLANA	2					
13	3H3–24534–00	.SELLO DE GRIFO	1					
14	2W6–24512–00	.EMPAQUE	1					
15	3Y1–24514–20	.RED DE FILTRO 1	1					
16	90149–06011	TORNILLO DE REGLAJE	2					
17	90202–05193	ARANDELA DE PLANA	2					
18	3Y6–24311–00	TUBO DE COMBUSTIBLE 1	1					
19	90467–10008	PRESILLA	2					
20	90445–09499	TUBO	1					
21	90467–08075	PRESILLA	2					
22	4X7–24602–04	TAPON COMPLETO	1					
23	4X7–24612–00	.EMPAQUE DE TAPA	1					
24	91317–05010	PERNO	1					

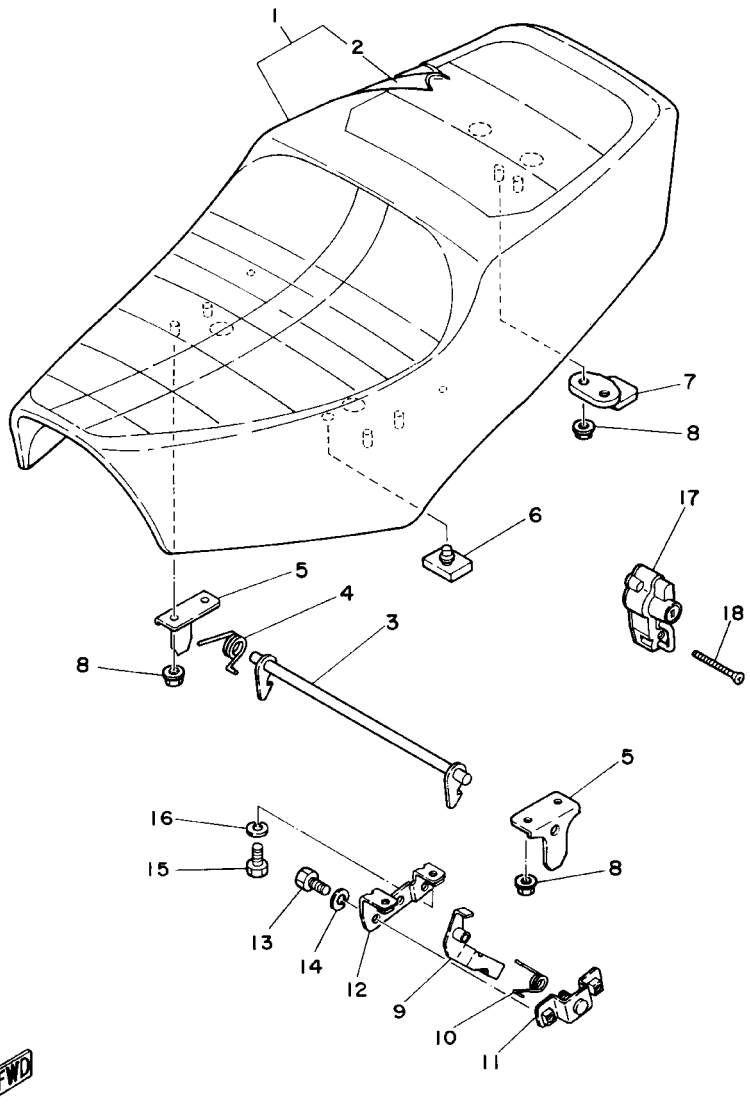

3Y9700-3260

FIG. 24 ASIENTO

REF. NO.	CODIGO NO.	DESCRIPCION	4GR9					OBSERVACION
1	3Y6–W2472–00	ASIENTO DOBLE COMPLETO	1					
2	3Y6–24731–00	.FUNDA DE SILLIN	1					
3	3Y6–24754–00	GANCHO DE ASIENTO	1					
4	90508–20412	RESORTE DE TORSION	1					
5	3Y6–24738–00	SOPORTE DE ASIENTO	2					
6	214–24724–00	AMORTIGUADOR DE ASIENTO	2					
7	322–24748–00	SOPORTE DE ASIENTO	1					
8	3Y6–24735–00	TUERCA FIXADORA	6					
9	3Y6–24776–00	PALANCA DE ASIENTO	1					
10	90508–20412	RESORTE DE TORSION	1					
11	3Y6–24718–00	SOPORTE DE ASIENTO	1					
12	3Y6–2475H–00	SOPORTE PALANCA ASIENTO 1	1					
13	97007–06012	PERNO	2					
14	92907–06100	ARANDELA	2					
15	97007–06012	PERNO	2					
16	92907–06100	ARANDELA	2					
17	3Y6–24705–00	CIERRE DE SILLIN COMPLETO	1					
18	90149–06154	TORNILLO DE REGLAJE	1					

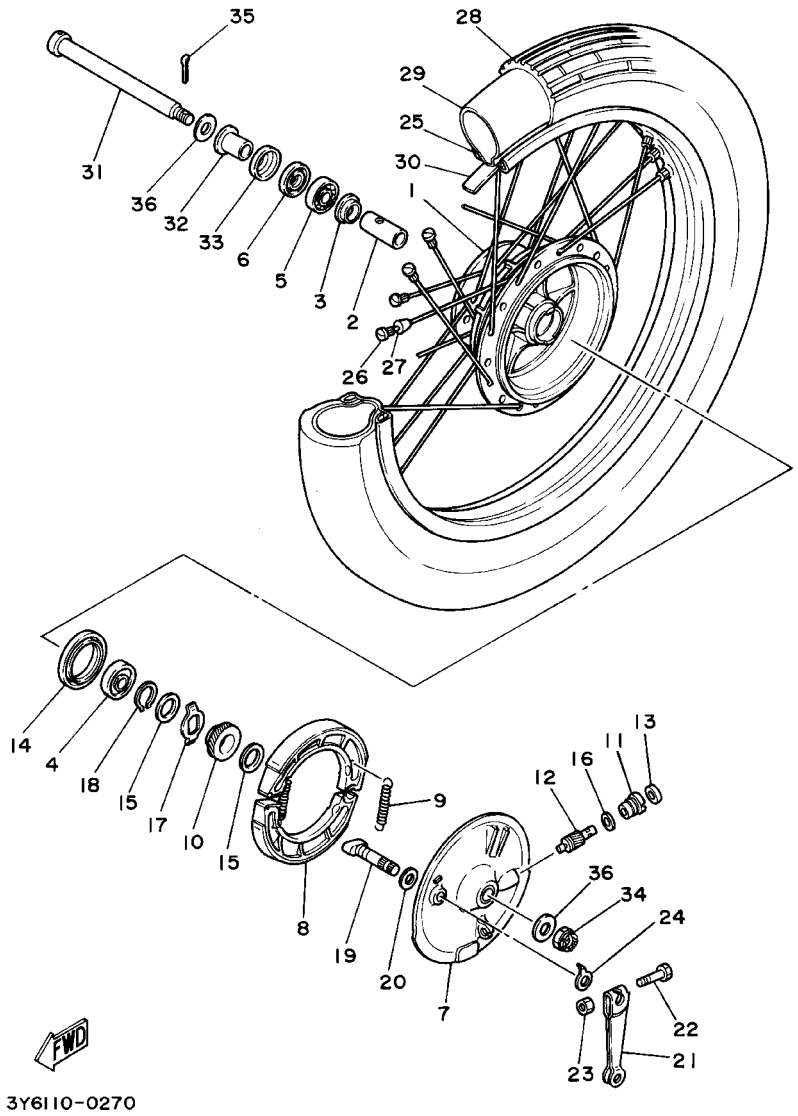

FIG. 25 RUEDA DELANTERA

REF. NO.	CODIGO NO.	DESCRIPCION	4GR9					OBSERVACION
1	3Y6-25111-00-38	MASA DELANTERA	1					CLP
2	90560-15293	SEPARADOR	1					
3	183-25315-00	SEPARADOR	1					
4	93306-20203	COJINETE	1					
5	93306-20205	COJINETE	1					
6	93102-20009	SELLO ACEITE	1					
7	3Y6-25121-00-38	PLACA DE ZAPATA DE FRENO	1					CLP
8	4GR-W2536-00	JUEGO DE ZAPATA DE FRENO	1					
9	90507-20002	RESORTE DE TENSION	2					
10	246-25135-00	ENGRANAJE DE TRACCION	1					
11	109-25136-00	BUJE	1					
12	214-25138-00	ENGRANAJE DE MEDIDOR	1					
13	93104-07003	SELLO ACEITE	1					
14	93105-50010	SELLO ACEITE	1					
15	90201-22283	ARANDELA PLANA	2					
16	90201-07076	ARANDELA PLANA	1					
17	214-25149-01	EMBRAGUE DEL CUENTAKMS	1					
18	99009-22400	PRESILLA REDONDA	1					
19	3Y6-25151-00	ARBOL DE LEVAS	1					
20	90564-14021	CUNA	1					
21	2N6-25155-00	PALANCA DE ARBOL DE LEVAS	1					
22	90101-06278	TORNILLO	1					
23	95307-06600	TUERCA	1					
24	3Y6-2533A-01	PLACA INDICADOR	1					
25	94416-18258	ARO (1.60-18)	1					
26	3Y6-25104-00	JUEGO DE RAYOS DELANTERO	1					
27	156-25398-00	CONTRAPESO DE RUEDA	1					

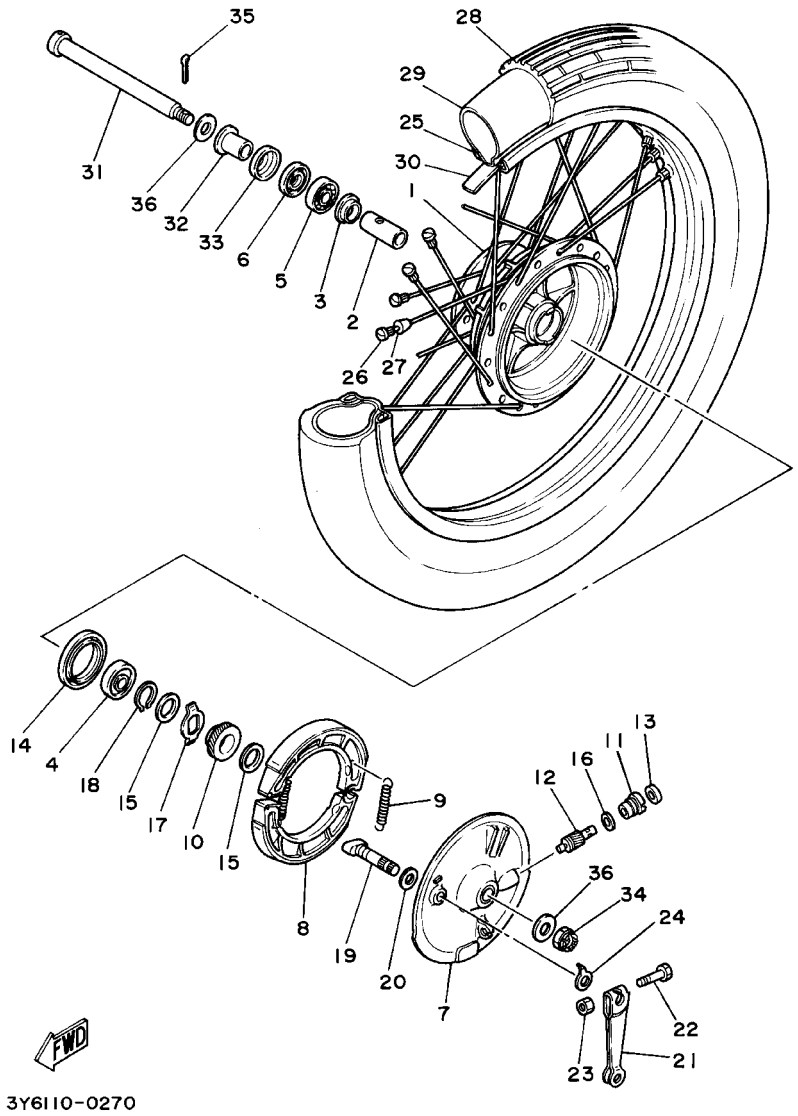

FIG. 25 RUEDA DELANTERA

REF. NO.	CODIGO NO.	DESCRIPCION	4GR9					OBSERVACION
28	94130–1806Y	NEUMATICO (3.00–18)	1					INOUE
29	94227–18185	TUBO (2.75–18)	1					INOUE
30	94327–18116	BANDA DE ARO (2.75–18)	1					INOUE
31	1W1–25181–01	EJE DE LA RUEDA	1					
32	90387–15600	CASQUILLO CON VALONA	1					
33	322–25118–00	CUBIERTA DE MASA PARA POLVO	1					
34	90171–14020	TUERCA ENTALLADA	1					
35	91401–30030	PASADOR DE CHAVETA	1					
36	90201–15785	ARANDELA PLANA	2					

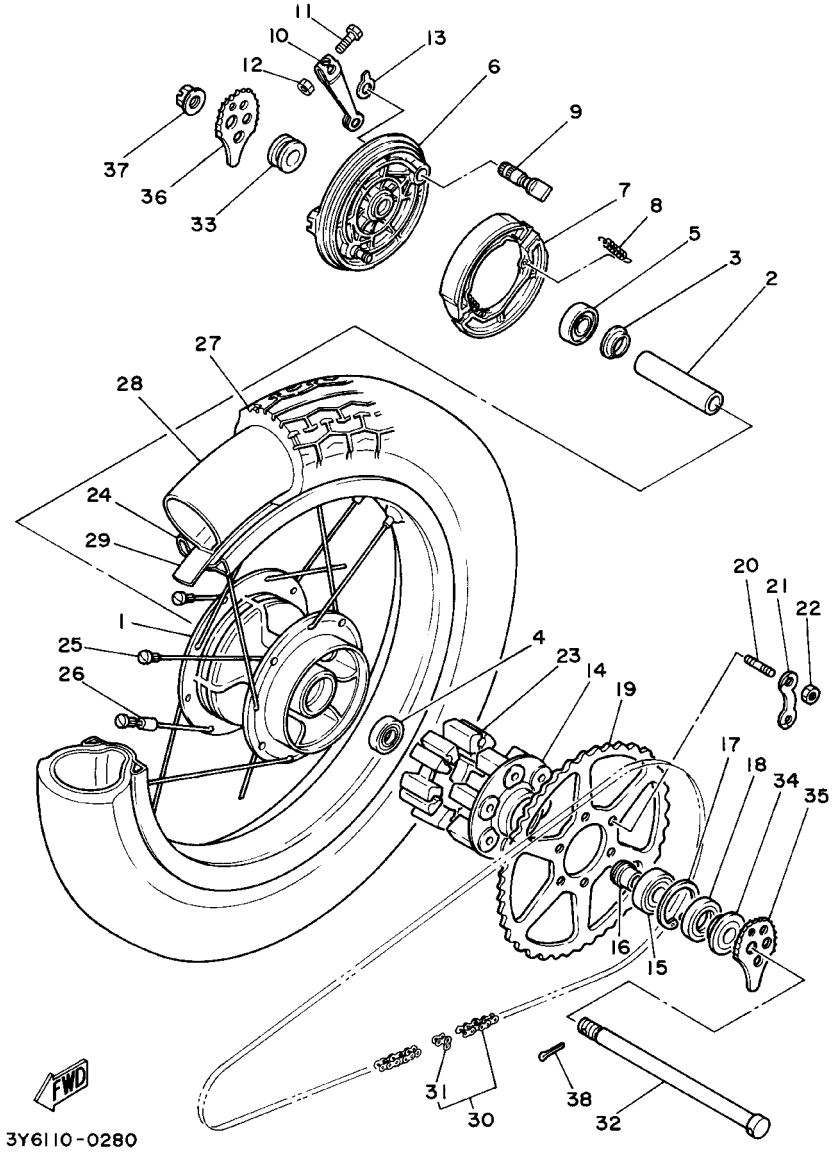

FIG. 26 RUEDA TRASERA

REF. NO.	CODIGO NO.	DESCRIPCION	4GR9					OBSERVACION
1	3Y6–25311–00–38	MASA TRASERA	1					CLP
2	90560–17311	SEPARADOR	1					
3	146–25315–00	SEPARADOR	1					
4	93306–20309	COJINETE	1					
5	93306–20310	COJINETE (B6203DU)	1					
6	3Y6–25321–00–38	PLACA DE ZAPATA DE FRENO	1					CLP
7	3KG–W2536–00	JUEGO DE ZAPATA DE FRENO	1					
8	90506–15260	RESORTE DE TENSION	2					
9	3Y6–25351–00	ARBOL DE LEVAS	1					
10	1E2–25155–00	PALANCA DE ARBOL DE LEVAS	1					
11	90101–06278	TORNILLO	1					
12	95307–06600	TUERCA	1					
13	3Y6–2533A–01	PLACA INDICADOR	1					
14	3Y1–25366–00–35	EMBRAGUE DE MASA	1					SL
15	93306–20446	COJINETE	1					
16	3Y1–25377–00	COLLAR DE RUEDA	1					
17	99009–47500	PRESILLA REDONDA	1					
18	93102–28022	SELLO ACEITE	1					
19	3Y1–25446–10	CORONA (46T)	1					
20	90116–08218	ESPARRAGO	6					
21	90215–08160	ARANDELA DE CIERRE	3					
22	90170–08258	TUERCA	6					
23	3Y1–25364–00	AMORTIGUADOR	6					
24	94421–16259	ARO (2.15–16)	1					
25	3Y6–25304–00	JUEGO DE RAYOS TRASEROS	1					
26	156–25398–00	CONTRAPESO DE RUEDA	1					UN
27	94112–1607A	NEUMATICO (120/90–16)	1					INOUE

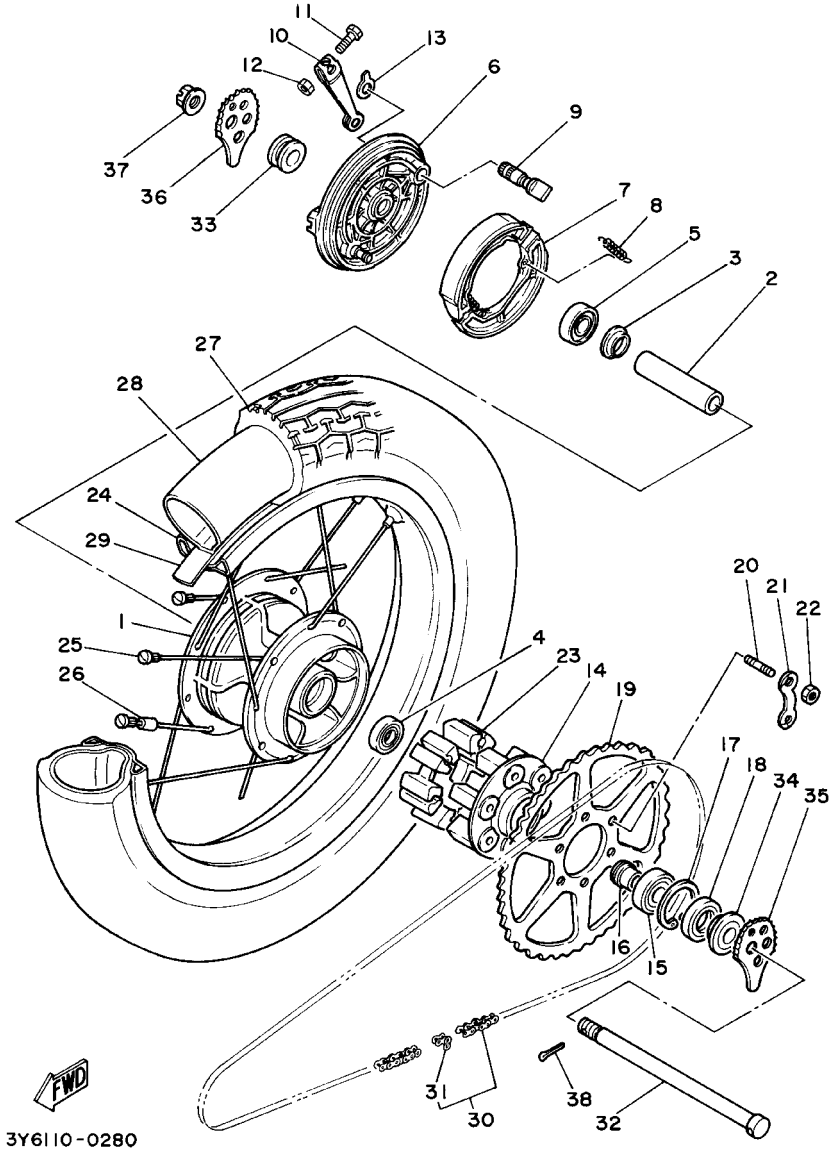

FIG. 26 RUEDA TRASERA

REF. NO.	CODIGO NO.	DESCRIPCION	4GR9					OBSERVACION
28	94212–16295	TUBO (4.00/4.60–16)	1					INOUE
29	94332–16113	BANDA DE ARO (3.25–16)	1					INOUE
30	9Y585–20101	CADENA	1					
31	94685–20011	.CONECTOR DE CADENA	1					
32	150–25381–01	EJE DE RUEDA	1					
33	90387–17141	CASQUILLO CON VALONA	1					
34	3Y1–25383–00	COLLAR DE RUEDA	1					
35	3Y1–25388–01	TIRADOR DE CADENA 1	1					
36	3Y1–25389–00	TIRADOR DE CADENA 2	1					
37	90171–16024	TUERCA ENTALLADA	1					
38	91401–30030	PASADOR DE CHAVETA	1					

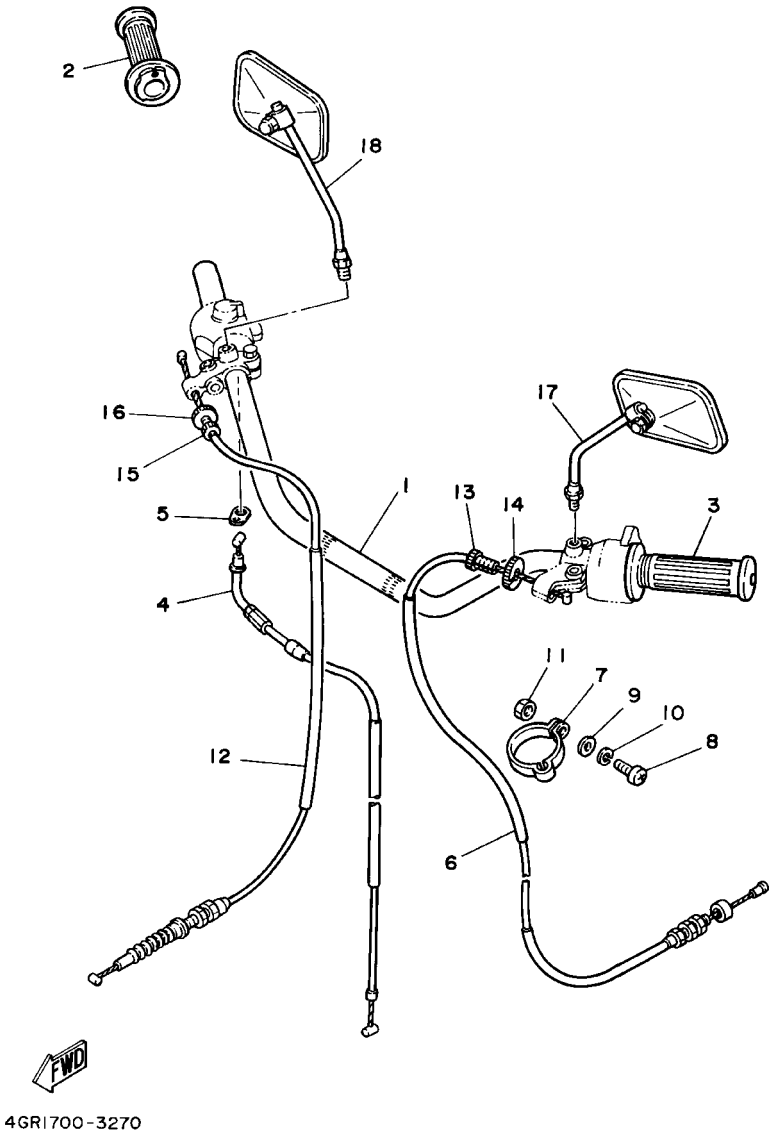

FIG. 27 MANUBRIO. CABLE

REF. NO.	CODIGO NO.	DESCRIPCION	4GR9					OBSERVACION
1	1J7-26111-00	MANUBRIO	1					
2	2H7-26240-00	EMPUNADURA COMPLETA	1					
3	2H7-26241-00	EMPUNADURA (MI)	1					
4	3Y9-26311-01	CABLE DE ACELERADOR 1	1					
5	584-26393-02	SOPORTE	1					
6	3Y9-26335-01	CABLE DE EMBRAGUE	1					
7	3Y6-26397-00	BANDA	1					
8	98507-05016	TORNILLO DE CABEZA CON PLANA	1					
9	92907-05600	ARANDELA	1					
10	92907-05100	ARANDELA	1					
11	95307-05600	TUERCA	1					
12	3Y9-26341-00	CABLE DE FRENO	1					
13	90123-08046	PERNO	1					
14	90179-08148	TUERCA	1					
15	90123-08046	PERNO	1					
16	90179-08148	TUERCA	1					
17	2G2-26290-10	ESPEJO COMPLETO (IZD.)	1					
18	2G2-26290-00	ESPEJO COMPLETO (DERECHO)	1					

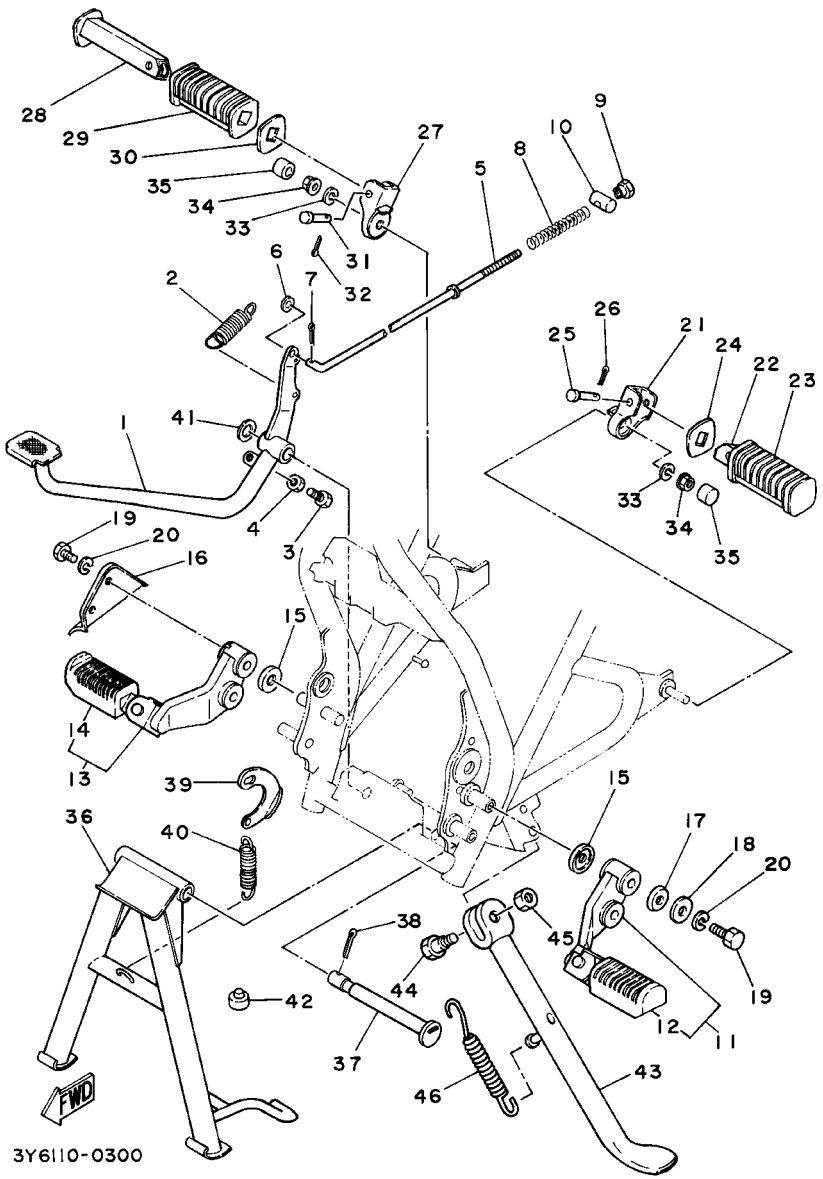

FIG. 28 SOPORTE. APOYAPIE

REF. NO.	CODIGO NO.	DESCRIPCION	4GR9					OBSERVACION
1	3Y6–27211–00–93	PEDAL DE FRENO	1					CM
2	90506–23045	RESORTE DE TENSION	1					
3	90153–06008	TORNILLO HEXAGONAL	1					
4	95307–06600	TUERCA	1					
5	3Y6–27231–00	VARILLA DE FRENO	1					
6	92907–06200	ARANDELA	1					
7	91401–20012	PASADOR DE CHAVETA	1					
8	90501–10245	RESORTE DE COMPRESION	1					
9	90179–06411	TUERCA	1					
10	90249–12008	PASADOR	1					
11	3Y6–27410–00–R4	APOYAPIE DELANTERO (MI)	1					HPB
12	1J7–27413–01	.CUBIERTA DE APOYAPIE	1					
13	3Y6–27420–00–R4	APOYAPIE DELANTERO (MD)	1					HPB
14	1J7–27413–01	.CUBIERTA DE APOYAPIE	1					
15	90209–12157	ARANDELA DE SEPARACION	4					
16	3Y6–27491–00	PROTECTOR	1					
17	90201–083A6	ARANDELA PLANA	2					
18	90201–08612	ARANDELA PLANA	2					
19	97027–08016	PERNO	4					
20	92907–08100	ARANDELA	4					
21	3Y6–27432–00	SOPORTE 1	1					
22	447–27431–00	APOYAPIE POSTERIOR 1	1					
23	447–27433–00	CUBIERTA APOYAPIE TRASERO	1					
24	90209–18070	ARANDELA DE SEPARACION	1					
25	91701–06035	PASADOR DE ABRAZADERA	1					
26	91401–20012	PASADOR DE CHAVETA	1					
27	3Y6–27442–00	SOPORTE 2	1					

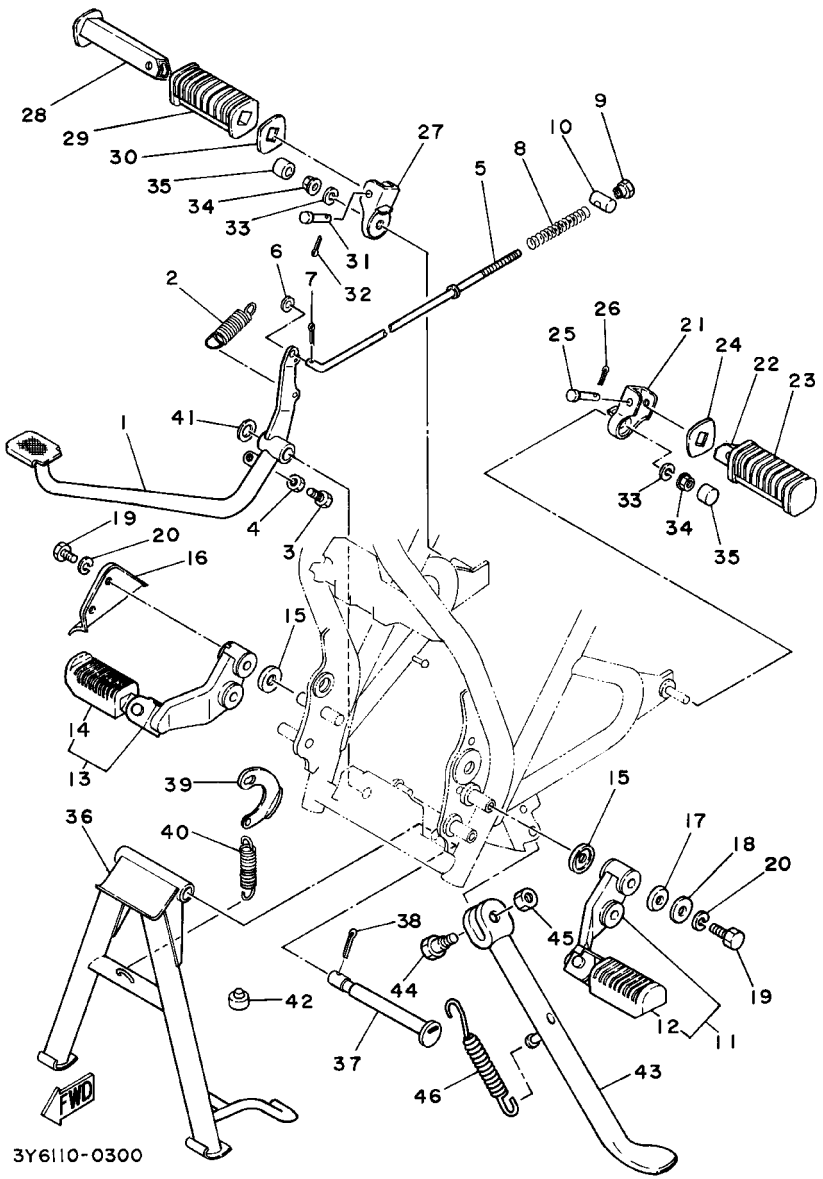

FIG. 28 SOPORTE. APOYAPIE

REF. NO.	CODIGO NO.	DESCRIPCION	4GR9					OBSERVACION
28	447–27441–00	APOYAPIE POSTERIOR 2	1					
29	447–27433–00	CUBIERTA APOYAPIE TRASERO	1					
30	90209–18070	ARANDELA DE SEPARACION	1					
31	91701–06035	PASADOR DE ABRAZADERA	1					
32	91401–20012	PASADOR DE CHAVETA	1					
33	92907–10100	ARANDELA	2					
34	95707–10500	TUERCA DE BRIDA	2					
35	262–21399–00	TAPA DE CAJA DE HERRAMIENTAS	2					
36	3Y6–27111–01–R4	PUNTAL PRINCIPAL	1					HPB
37	3Y6–27112–00	EJE DE PUNTAL PRINCIPAL	1					
38	91401–30025	PASADOR DE CHAVETA	1					
39	3Y6–27115–00	CONEXION DE PUNTAL PRINCIPAL	1					
40	90506–32056	RESORTE DE TENSION	1					
41	90201–153A1	ARANDELA PLANA	1					
42	371–27114–00	TOPE DE PUNTAL PRINCIPAL	1					
43	3Y6–27311–01	PUNTAL LATERAL	1					
44	90109–08032	PERNO	1					
45	90185–08055	TUERCA AUTOBLOCANTE	1					
46	90507–29009	RESORTE DE TENSION	1					

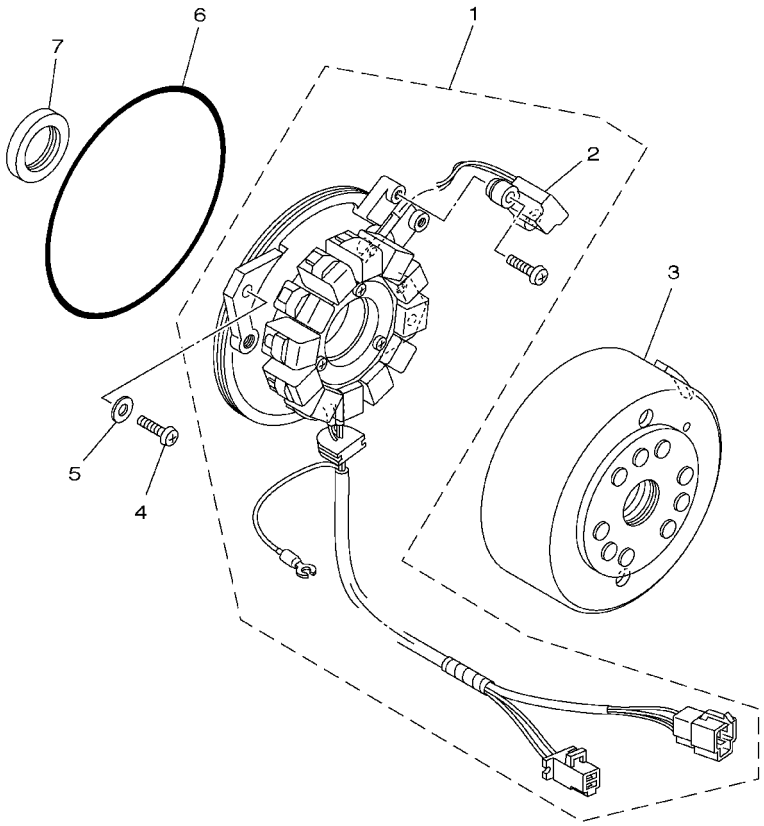

4GR9664-8290

FIG. 29 GENERADOR

REF. NO.	CODIGO NO.	DESCRIPCION	4GR9					OBSERVACION
1	3Y6–81410–20	ESTATOR COMPLETO	1					
2	3Y6–81670–20	.RECOGEDOR COMPL.	1					
3	3Y6–81450–20	ROTOR COMPLETO	1					
4	98507–06020	TORNILLO DE CABEZA CON PLANA	2					
5	92907–06600	ARANDELA	2					
6	93211–19413	ANILLO O	1					
7	93102–25226	SELLO ACEITE	1					

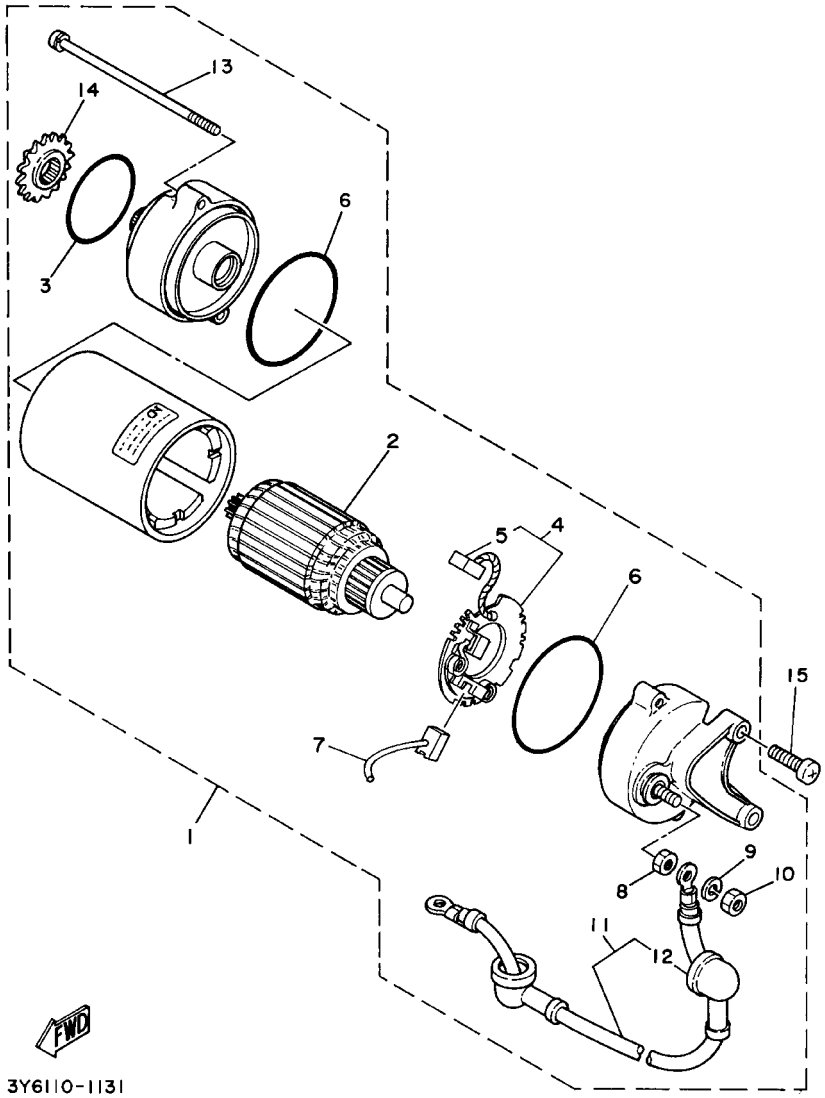

FIG. 30 MOTOR DE ARRANQUE

REF. NO.	CODIGO NO.	DESCRIPCION	4GR9					OBSERVACION
1	3Y6–81800–52	MOTOR DE ARRANQUE COMPLETO	1					
2	4H7–81850–00	.INDUCIDO COMPLETO	1					
3	4H7–81847–01	.ANILLO GOMA	1					
4	4H7–81840–01	.SOSTEN DE ESCOBILLA COMPLETO	1					
5	4H7–81811–00	..ESCOBILLA 1	1					
6	4H7–81844–00	.EMPAQUE	2					
7	2JN–81818–50	.JUEGO DE TERMINAL	1					
8	4H7–81872–00	.TUERCA ESPECIAL	1					
9	92901–06100	.ARANDELA	1					
10	95302–06600	.TUERCA	1					
11	3Y6–81815–00	.CABLE, MOTOR DE ARRANQUE	1					
12	4H7–81871–00	..TAPA	2					
13	4H7–81826–01	.PERNO	2					
14	3Y6–15511–00	.ENGRANAJE MOTOR ARRANQUE	1					
15	98507–06025	TORNILLO DE CABEZA CON PLANA	2					

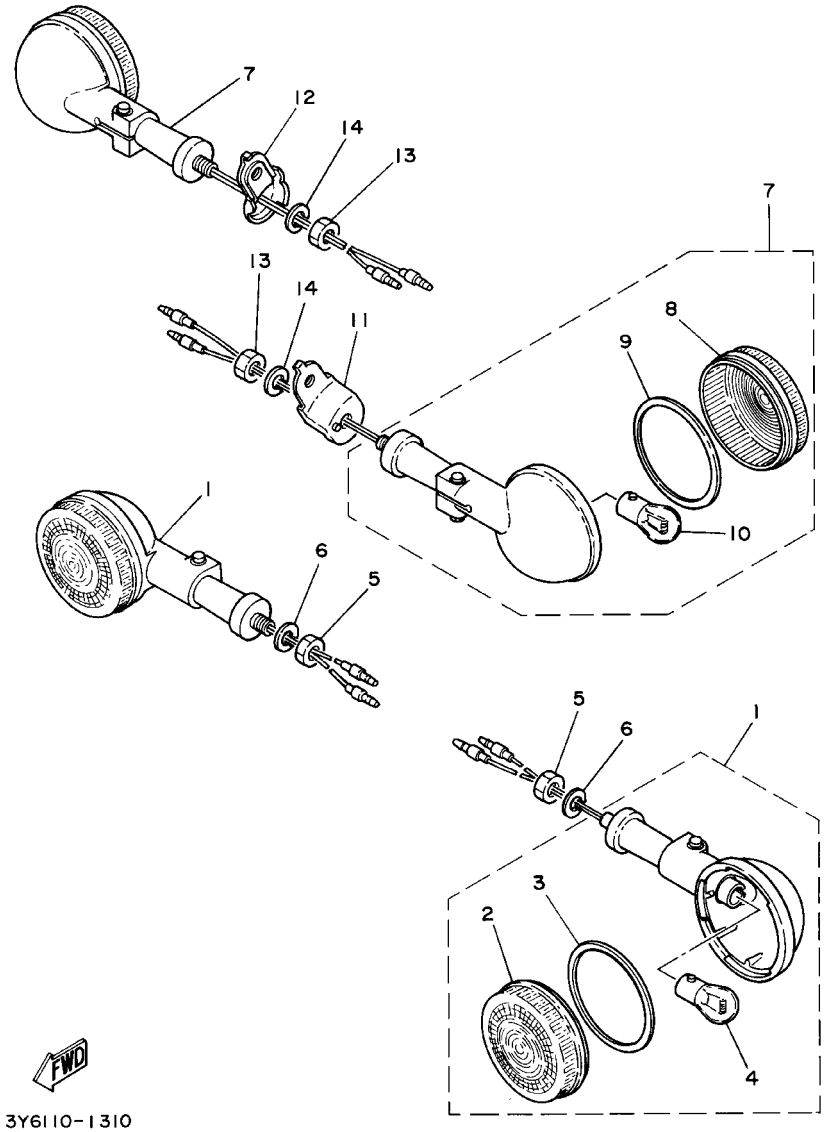

FIG. 31 LUZ DE DESTELLADOR

REF. NO.	CODIGO NO.	DESCRIPCION	4GR9					OBSERVACION
1	3Y6–83310–70	DESTELLADOR DE LUZ DELANT.	2					
2	3Y6–83312–00	.LENTE DE DESTELLADOR	1					
3	3Y6–83313–00	.EMPAQUE DE LENTE DESTELLADOR	1					
4	256–83311–70	.BOMBILLA (12V–27W)	1					
5	95307–12600	TUERCA	2					
6	92907–12100	ARANDELA	2					
7	3Y6–83330–70	DESTELLADOR DE LUZ TRAS.COMPL.	2					
8	3Y6–83312–00	.LENTE DE DESTELLADOR	1					
9	3Y6–83313–00	.EMPAQUE DE LENTE DESTELLADOR	1					
10	256–83311–70	.BOMBILLA (12V–27W)	1					
11	3Y6–83368–00	SOPORTE DE DESTELLADOR 1	1					
12	3Y6–83369–00	SOPORTE DE DESTELLADOR 2	1					
13	95307–12600	TUERCA	2					
14	92907–12100	ARANDELA	2					

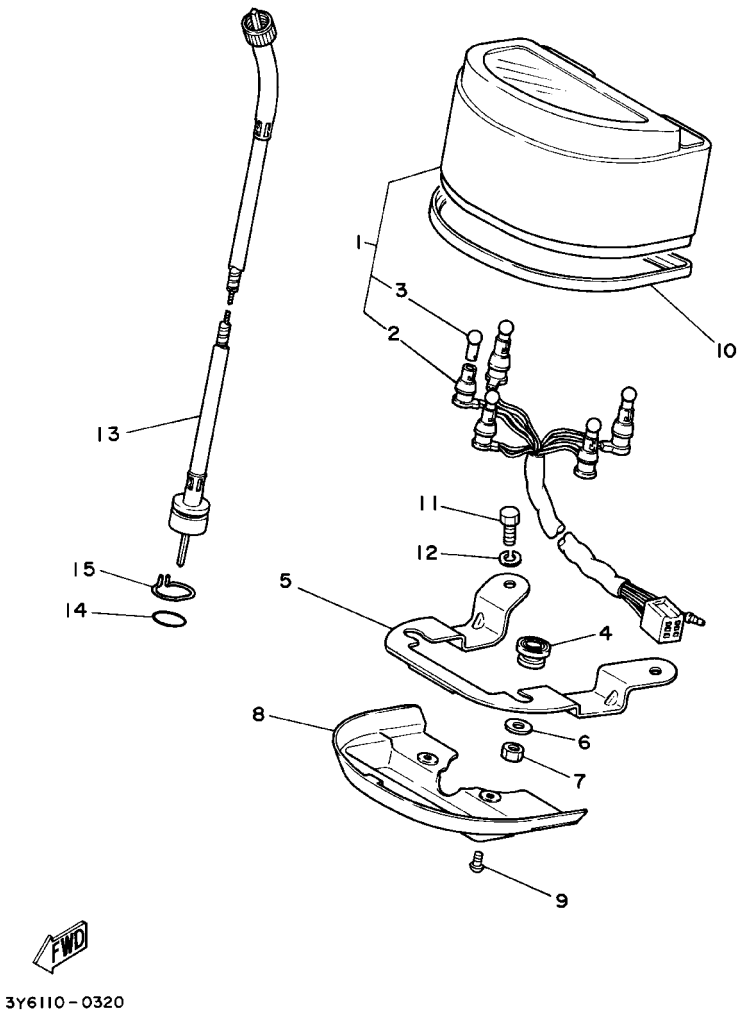

FIG. 32 MEDIDOR

REF. NO.	CODIGO NO.	DESCRIPCION	4GR9					OBSERVACION
1	3Y7-83510-F0	VELOCIMETRO COMPL.	1					
2	3Y6-83509-00	.ENCASTRE DE CABLE COMPLETO	1					
3	4R0-83517-00	.AMPOLLETA (12V-3.4W T10)	5					
4	3Y6-83513-00	AMORTIGUADOR	2					
5	3Y6-83519-00	SOPORTE DE MEDIDOR	1					
6	90201-052E2	ARANDELA PLANA	2					
7	95301-05700	TUERCA	2					
8	3Y6-83572-00	CAJA DE VELOCIMETRO INFERIOR	1					
9	*	TORNILLO ENROSQUE HEMBRA	2					LM
10	3Y6-83512-00	ANILLO	1					
11	97007-06012	PERNO	2					
12	92907-06100	ARANDELA	2					
13	3Y6-83550-00	CABLE DE VELOCIMETRO COMPLETO	1					
14	93210-14104	ANILLO O	1					
15	102-25137-00	ANILLO DE TOPE	1					

FIG. 33 FARO DELANTERO

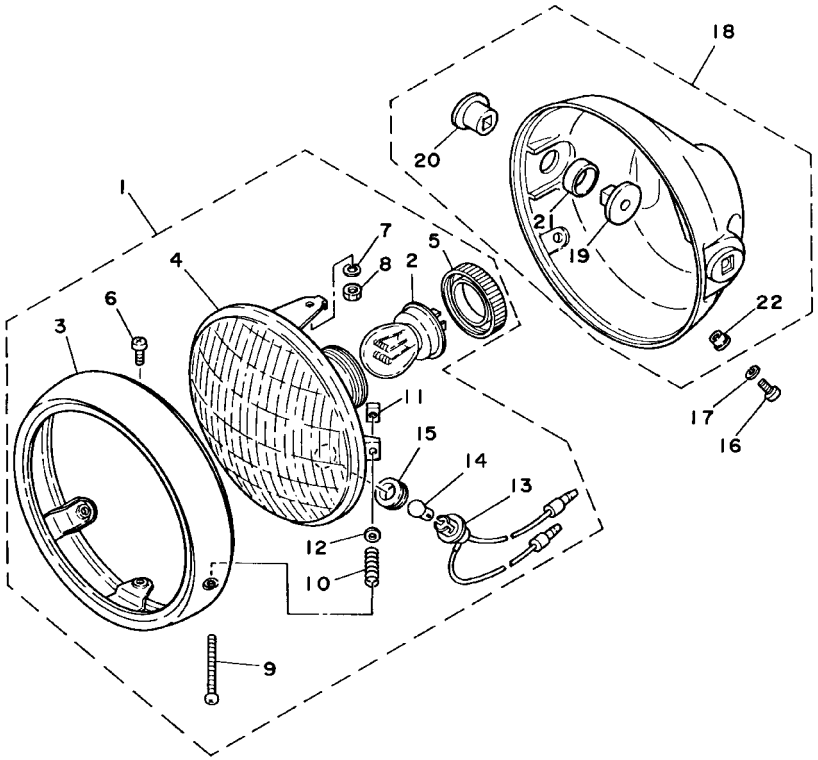

REF. NO.	CODIGO NO.	DESCRIPCION	4GR9					OBSERVACION
1	3Y7–84310–70	UNIDAD DE FARO DELANTERO COMPL	1					
2	1L9–84314–00	.BOMBILLA (12V 50/40W)	1					
3	1L9–84315–60	.ARO DE FARO DELANTERO	1					
4	3Y7–84320–70	.LENTE COMPLETO	1					
5	1L9–84342–00	.ASIENTO EMBLEMA	1					
6	98502–05008	.TORNILLO DE CABEZA CON PLANA	2					
7	92901–06100	.ARANDELA	2					
8	95301–06600	.TUERCA	2					
9	1L9–84331–60	.TORNILLO DE AJUSTE DE ARO	1					
10	1L9–84332–60	.RESORTE DE TORNILLO	1					
11	1L9–84334–60	.TUERCA DE AJUSTE	1					
12	1U4–84327–40	.ARANDELA ESPECIAL	1					
13	1L9–84340–00	.ENCASTRE DE CABLE COMPLETO	1					
14	1L9–85353–20	.AMPOLLETA (12V–3.4W)	1					
15	1U4–84354–40	.ANILLO PROTECTOR	1					
16	98503–05015	TORNILLO DE CABEZA CON PLANA	2					
17	92907–05100	ARANDELA	2					
18	3Y6–84330–00	CUERPO COMPLETO	1					
19	1L9–84338–60	.COLLAR ACCESORIO DE CUERPO	2					
20	1L9–84366–61	.AMORTIGUADOR FARO DELANTERO	2					
21	1L9–84367–61	.AMORTIGUADOR FARO DELANTERO	2					
22	1L9–84327–00	.ARANDELA ESPECIAL	2					

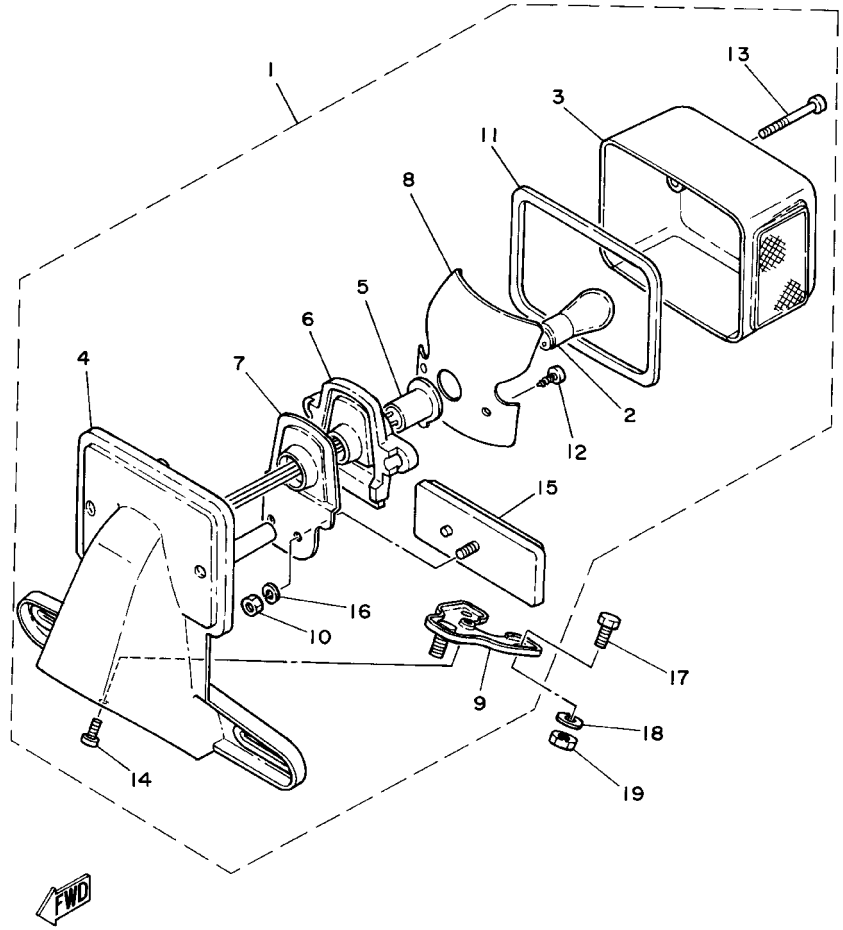

FIG. 34 LUZ DE COLA

REF. NO.	CODIGO NO.	DESCRIPCION	4GR9					OBSERVACION
1	3Y6–84700–60	FARO TRASERO COMPLET.	1					
2	256–84714–61	.BOMBILLA (12V–27/8W)	1					
3	1M1–84521–60	.LENTE DE FARO TRASERO	1					
4	3Y6–84751–00	.SOPORTE DE LICENCIA	1					
5	3Y1–84536–00	.ENCASTRE DE CUERDA COMPL.	1					
6	3Y1–83527–00	.AMORTIGUADOR	1					
7	3Y6–84713–00	.SOPORTE	1					
8	3Y1–84531–00	.REFLECTOR LUZ TRASERA	1					
9	3Y6–84752–00	.PERNO ACCESORIO	1					
10	95302–05600	.TUERCA	1					
11	3Y1–84545–00	.EMPAQUE DE LENTE	1					
12	97701–40516	.TORNILLO ROSCA HEMBRA	2					
13	3Y1–84524–00	.TORNILLO ACCESORIO DE LENTE	2					
14	98901–04008	.TORNILLO DE LIGAR	1					
15	3Y6–85130–01	.REFLECTOR TRASERO COMPLETO	1					
16	92902–05100	.ARANDELA	1					
17	97007–06016	PERNO	2					
18	92907–06100	ARANDELA	3					
19	95307–06600	TUERCA	3					

FIG. 35 INTERRUPTOR DE MANIJA. PALANCA

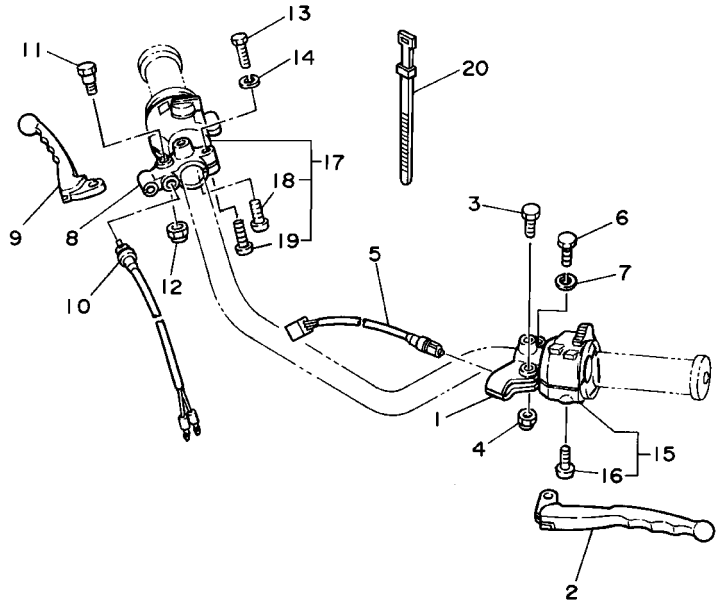

4GR1700-3350

REF. NO.	CODIGO NO.	DESCRIPCION	4GR9					OBSERVACION
1	3Y6-82911-00	SOPORTE DE LEVA 1	1					
2	2K6-83912-00	PALANCA 1	1					
3	90109-06799	PERNO	1					
4	95607-06100	TUERCA AUTOBLOCANTE	1					
5	3Y6-82917-00	INTERRUPTOR	1					
6	97007-06022	PERNO	1					
7	92907-06100	ARANDELA	1					
8	361-82921-31	SOPORTE DE LEVA 2	1					
9	2K6-83922-00	PALANCA 2	1					
10	361-83980-30	INTERRUP.PARADA DELANTERO	1					
11	90109-06799	PERNO	1					
12	95607-06100	TUERCA AUTOBLOCANTE	1					
13	97007-06022	PERNO	1					
14	92907-06100	ARANDELA	1					
15	3Y7-83972-00	INTERRUPTOR DE MANIJA 4	1					
16	98501-05020	.TORNILLO DE CABEZA CON PLANA	2					
17	3Y7-83963-00	INTERRUPTOR DE MANIJA 3	1					
18	98506-05030	.TORNILLO DE CABEZA CON PLANA	1					
19	98506-05040	.TORNILLO DE CABEZA CON PLANA	1					
20	437-83936-01	BANDA DE CABLE DE INTERRUPTOR	4					

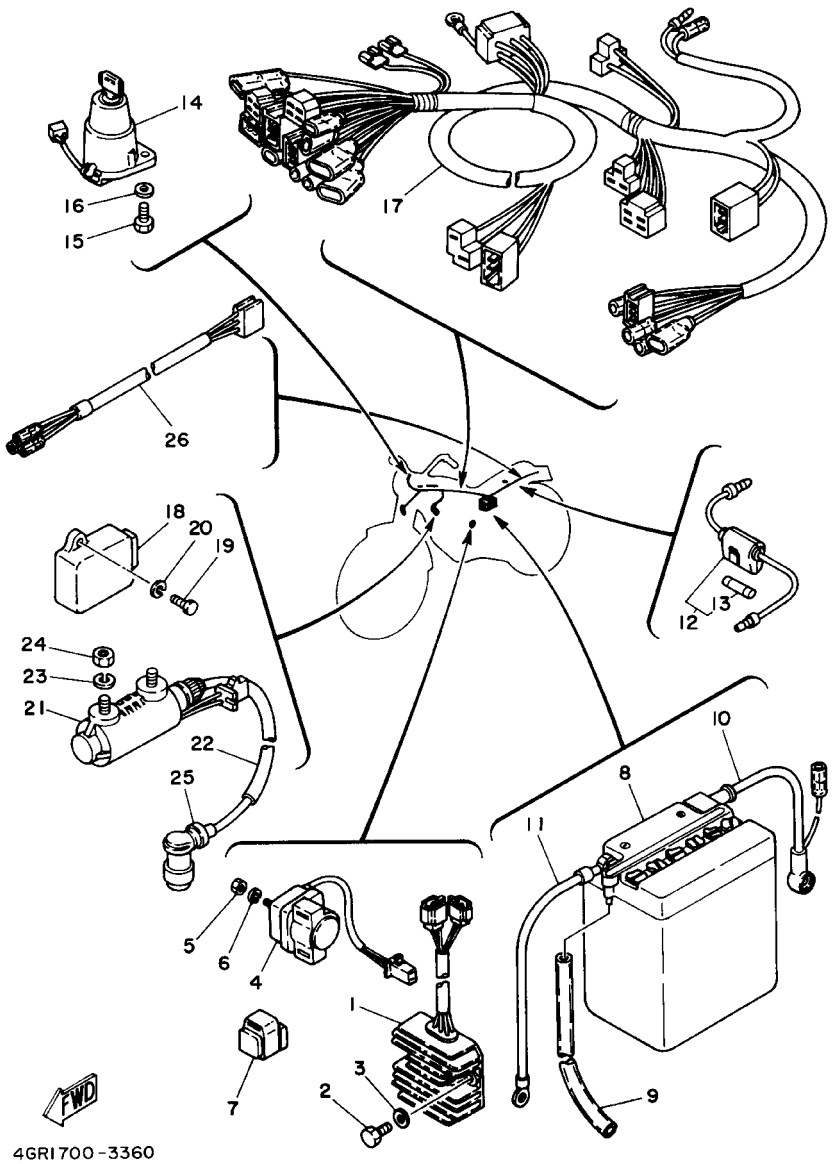

FIG. 36 EQUIPO ELECTRICO 1

REF. NO.	CODIGO NO.	DESCRIPCION	4GR9					OBSERVACION
1	3Y6–81960–01	RECTIFICADOR Y REGULADOR	1					
2	97007–06016	PERNO	2					
3	92907–06600	ARANDELA	2					
4	3AY–81940–00	CONJUNTO ARRANCADOR RELEVO	1					
5	95307–06700	TUERCA	2					
6	92907–06100	ARANDELA	2					
7	12R–81950–01	RELE COMPLETO	1					
8	366–82110–64	BATERIA COMPLETA (GS 12N12A–4A–1)	1					
9	90445–08336	TUBO	1					
10	3Y6–82115–00	CABLE CONDUCTOR POSITIVO	1					
11	3Y6–82116–00	CABLE CONDUCTOR NEGATIVO	1					
12	164–82150–01	PORTA–FUSIBLES COMPLETO	1					
13	164–82151–00	.FUSIBLE (20A)	2					
14	3Y6–82501–81	LLAVE DE IGNICION COMPLT	1					
15	97007–06016	PERNO	2					
16	92907–06600	ARANDELA	2					
17	3Y7–82590–01	CONJUNTO DE CABLES	1					
18	3Y6–82305–10	UNIDAD DE ENCENDIDO COMPLETA	1					
19	97007–06016	PERNO	2					
20	92907–06100	ARANDELA	2					
21	3Y6–82310–60	BOBINA DE ENCENDIDO COMPLETA	1					
22	3Y6–82341–00	CABLE DE ALTA TENSION 1	1					
23	92907–06100	ARANDELA	2					
24	95307–06600	TUERCA	2					
25	29L–82370–00	TAPON DE BUJIA COMPLT	1					
26	3Y6–84717–00	CABLE DE FARO TRASERO	1					

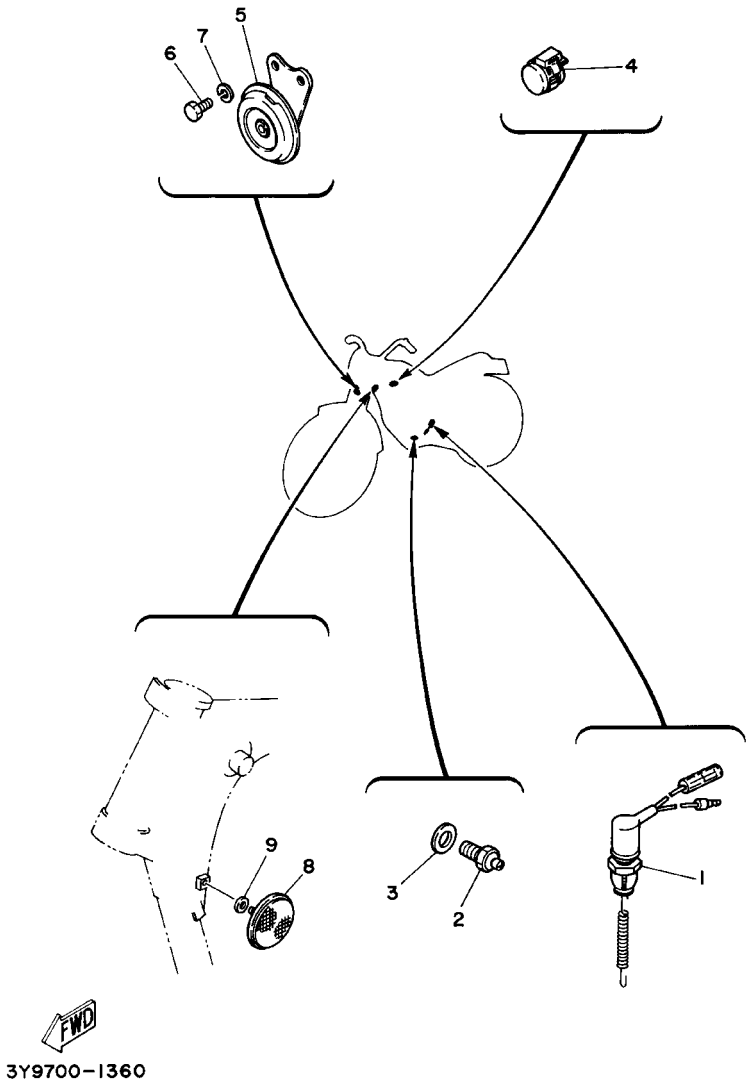

FIG. 37 EQUIPO ELECTRICO 2

REF. NO.	CODIGO NO.	DESCRIPCION	4GR9					OBSERVACION
1	2F1-82530-02	INTERRUPTOR DE PARADA COMPLETO	1					
2	4KM-82540-00	INTERRUPTOR NEUTRAL COMPL	1					
3	90430-10148	JUNTA	1					
4	3Y6-83350-71	RELE DE DESTELLADOR COMPL.	1					
5	3Y6-83371-00	BOCINA	1					
6	97007-06010	PERNO	2					
7	92907-06100	ARANDELA	2					
8	355-85111-01	REFLECTOR DELANTERA 1	2					
9	90202-05191	ARANDELA DE PLANA	2					

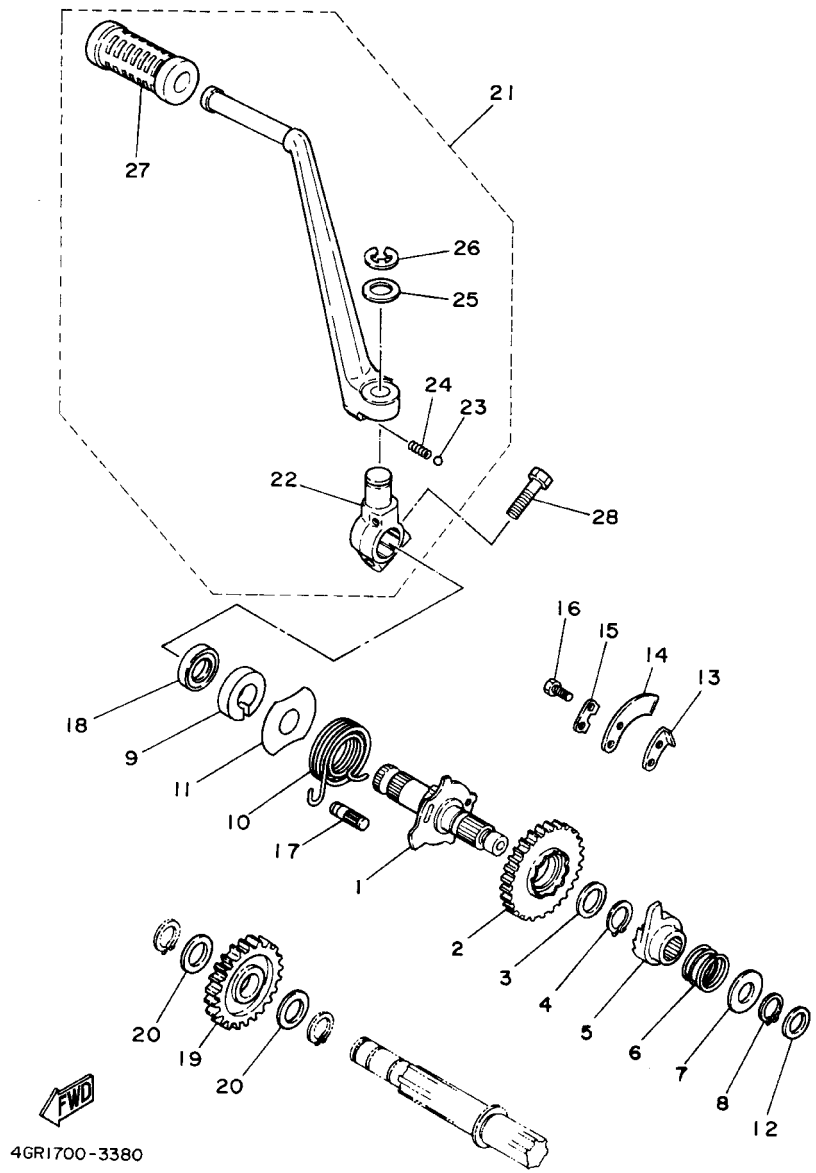

FIG. 38 PARTES OPCIONALES

REF. NO.	CODIGO NO.	DESCRIPCION	4GR9					OBSERVACION
1	3Y1-15660-00	EJE DEL PEDAL DE ARRAN.COMPLET	1					
2	30X-15641-01	ENGRANAJE PEDAL ARRANQUE(22D)	1					
3	90201-20685	ARANDELA PLANA (0.5T)	1					
4	93410-20038	BOLA	1					
5	3Y1-15671-00	RUEDA DE TRINQUETE	1					
6	90501-16107	RESORTE DE COMPRESION	1					
7	90201-155K6	ARANDELA PLANA	1					
8	99009-15400	PRESILLA REDONDA	1					
9	3Y6-15664-00	GUIA DE RESORTE	1					
10	90508-32061	RESORTE DE TORSION	1					
11	278-15676-00	CUBIERTA DE RESORTE	1					
12	90201-15701	ARANDELA, DE PLACA (1.0T)	1					
13	2K7-15668-00	TOPE	1					
14	3Y6-15674-00	GUIA DE RUEDA DE TRINQUETE	1					
15	214-15686-00	ARANDELA DE CIERRE	1					
16	97027-06016	PERNO	2					
17	248-15668-00	TOPE	1					
18	93102-20108	SELLO ACEITE	1					
19	3Y1-15651-00	ENGRANAJE, PEDAL ARRANQUE (27T)	1					
20	90201-20276	ARANDELA, PLACA(1.0T)	2					
21	2L1-15620-00	MANIVELA DE PEDAL COMPLETA	1					
22	278-15621-00	.COPA DE MANIVELA DE PEDAL	1					
23	93507-32009	.BOLA	1					
24	90501-12081	.RESORTE DE COMPRESION	1					
25	90201-15340	.ARANDELA PLANA	1					
26	99001-10600	.PRESILLA REDONDA	1					
27	156-15618-01	.GOMA PROTECTORA, PEDAL	1					

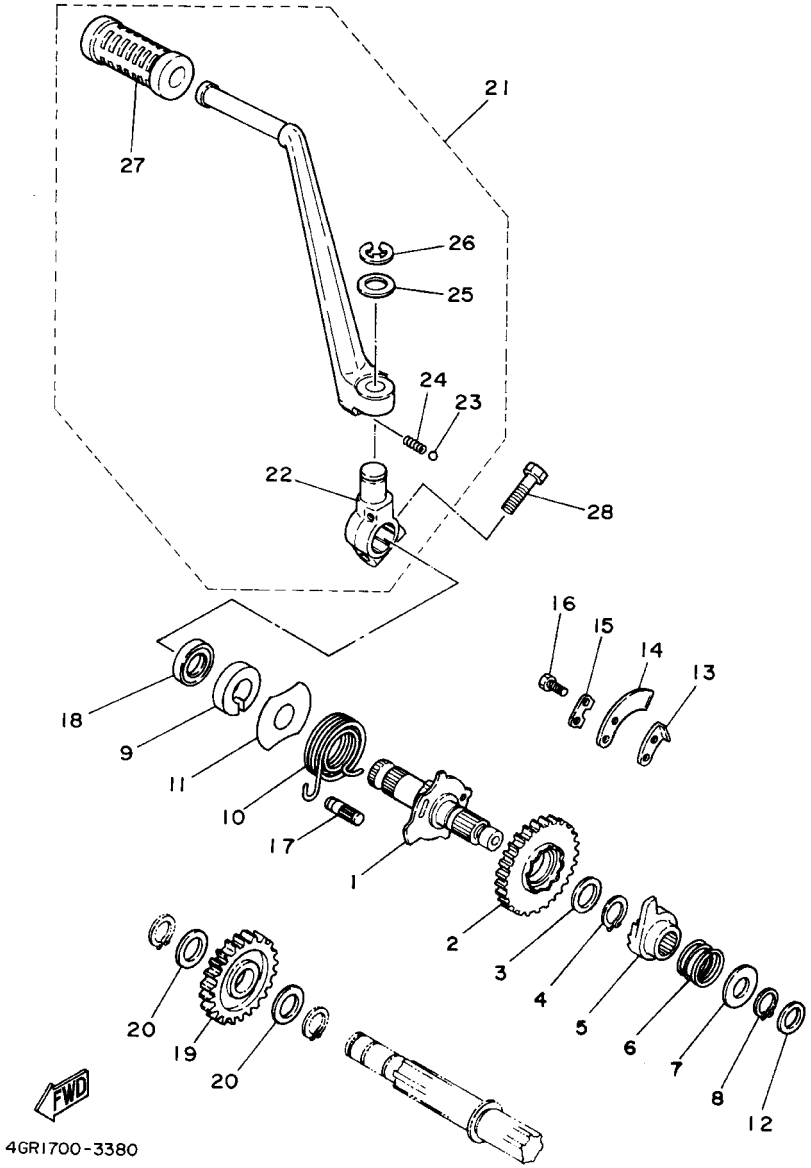

FIG. 38 PARTES OPCIONALES

REF. NO.	CODIGO NO.	DESCRIPCION	4GR9					OBSERVACION
28	97017-08030	PERNO	1					

INDICE NUMERICO

CODIGO NO.	REF. NO.
3Y6−W2341−00−98	C − 13
3Y6−W2472−00	D − 3
3KG−W2536−00	D − 6
4GR−W2536−00	D − 4
3Y6−Y2410−10−01	D − 2
3Y6−11101−00	B − 2
3Y1−1111F−00	B − 2
3Y1−11127−00	B − 2
3Y1−11133−11	B − 2
3Y1−11161−00	B − 2
3Y1−11162−00	B − 3
3Y6−11166−00	B − 13
371−11167−01	B − 13
3NU−11181−00	B − 2
3Y6−11185−00	B − 2
3Y1−11186−00	B − 2
3Y6−11187−00	B − 2
3Y8−11310−00	B − 3
3NU−11351−01	B − 3
3Y6−11400−00	B − 4
3Y1−11412−09	B − 4
3Y6−11422−01	B − 4
3Y1−11454−00	B − 4
3Y1−11496−00	B − 4
3Y1−11531−01	B − 4
3Y6−11536−00	B − 15
3Y1−11565−00	B − 4
3Y8−11610−00	B − 4
3Y8−11610−20	B − 4
3Y8−11610−40	B − 4
3Y8−11631−00−X0	B − 4
447−11633−00	B − 4
3Y8−11636−00	B − 4
3Y8−11638−00	B − 4
3Y1−11651−02	B − 4
3Y1−11681−00	B − 4
3Y1−12111−01	B − 6
3Y1−12113−01	B − 6
3Y1−12114−01	B − 6
3Y1−12116−00	B − 6
3Y1−12117−01	B − 6
1J7−12118−00	B − 6
1J7−12119−01	B − 6
3Y1−12121−01	B − 6
52R−12151−00	B − 6
3Y1−12156−00	B − 6
31G−12158−00	B − 6
31G−12159−02	B − 6

CODIGO NO.	REF. NO.
3Y1−12170−02	B − 7
3Y1−12176−00	B − 7
3Y1−12212−00	B − 7
3Y1−12217−00	B − 7
3Y1−12231−01	B − 7
3Y1−12232−00	B − 7
3Y1−12241−00	B − 7
3Y6−13300−01	B − 8
3Y6−13326−01	B − 8
3Y1−13341−00	B − 8
51Y−13411−00	B − 8
3Y1−13416−01	B − 8
4X7−13440−01	B − 8
2J2−13447−00	B − 8
31G−13556−01	B − 9
3Y6−13586−00	B − 9
25G−14107−20	B − 10
452−14116−25	B − 10
3F7−14133−00	B − 11
256−14135−00	B − 11
353−14138−00	B − 11
432−14138−01	B − 11
256−14142−47	B − 10
2H0−14146−00	B − 10
214−14147−00	B − 10
137−14153−00	B − 10
3Y6−14171−00	B − 11
132−14173−00	B − 11
3Y6−14174−00	B − 11
3F7−14184−00	B − 10
537−14186−00	B − 10
2L1−14191−00	B − 10
620−14231−74	B − 10
620−14231−75	B − 10
620−14231−76	B − 10
304−14261−00	B − 11
3Y6−14401−00	B − 9
3Y6−14402−00	B − 9
3Y6−14437−00	B − 9
3Y6−14451−00	B − 9
3Y6−14452−00	B − 9
3Y6−14453−00	B − 9
3Y6−14458−00	B − 9
3Y6−14468−01	B − 9
3Y6−14498−00	B − 9
3F7−14589−00	B − 10
4BE−14613−00	B − 12
3Y6−14710−00	B − 12

CODIGO NO.	REF. NO.
3Y6−14771−00	B − 12
3Y8−14901−01	B − 10
3F7−14918−00	B − 10
256−14919−00	B − 10
3F7−14922−00	B − 11
3Y6−14926−00	B − 11
3Y6−14933−00	B − 10
3F7−14936−00	B − 10
3F7−14940−00	B − 10
2F3−14941−07	B − 10
256−14944−28	B − 10
3F7−14952−00	B − 10
3H5−14985−00	B − 10
3Y6−15100−02	B − 13
3Y6−15144−00	B − 13
3Y6−15167−00	B − 13
3Y1−15351−01	B − 8
3Y6−15361−00	B − 14
3Y1−15363−00	B − 14
3Y1−15383−00	B − 13
3Y6−15411−04	B − 14
3Y6−15421−00	B − 14
3Y1−15441−01	B − 13
3Y6−15451−01	B − 14
3Y6−15461−01	B − 14
3Y6−15511−00	D − 12
3Y6−15519−00	B − 15
3Y6−15580−10	B − 15
1J7−15583−01	B − 15
156−15618−01	E − 6
2L1−15620−00	E − 6
278−15621−00	E − 6
30X−15641−01	E − 6
3Y1−15651−00	E − 6
3Y1−15660−00	E − 6
3Y6−15664−00	E − 6
2K7−15668−00	E − 6
248−15668−00	E − 6
3Y1−15671−00	E − 6
3Y6−15674−00	E − 6
278−15676−00	E − 6
214−15686−00	B − 13
	E − 6
3Y6−16111−03	C − 2
3Y6−16150−02	C − 2
3Y1−16154−00	C − 2
3J2−16324−00	C − 2
5Y1−16331−01	C − 2

CODIGO NO.	REF. NO.
3Y1−16351−00	C − 2
3Y1−16356−01	C − 2
3Y6−16357−00	C − 3
1W1−16358−01	C − 2
3Y1−16371−00	C − 2
3Y1−16380−01	C − 2
3Y1−17121−01	C − 4
3Y1−17131−01	C − 4
3Y1−17141−00	C − 4
3Y1−17151−00	C − 4
3Y1−17211−00	C − 4
3Y1−17221−01	C − 4
3Y1−17231−01	C − 4
3Y1−17241−00	C − 4
3Y1−17251−01	C − 4
3Y1−17402−00	C − 4
3Y6−17411−00	C − 4
3Y1−17456−00	C − 4
3Y1−18101−01	C − 7
3Y6−18111−00	C − 7
132−18113−01	C − 7
3Y1−18122−00	C − 6
3Y1−18140−00	C − 6
3Y1−18141−00	C − 6
2K7−18151−00	C − 6
3Y1−18161−00	C − 6
3Y1−18185−01	C − 6
4DN−18511−00	C − 6
4DN−18512−00	C − 6
4DN−18513−00	C − 6
4DN−18531−00	C − 6
4DN−18535−00	C − 6
4DN−18540−00	C − 6
136−18542−00	C − 6
2K9−18561−00	C − 6
3Y6−21110−00−33	C − 8
3Y6−21170−00	C − 10
3Y6−21315−01	C − 8
3Y6−21316−00	C − 8
262−21399−00	D − 10
3Y1−21475−00	C − 8
3Y6−21511−00−93	C − 9
3Y6−21518−00	C − 9
3Y6−21610−00−93	C − 9
3Y6−21629−00	C − 9
3Y6−21645−00	C − 9
3Y6−21711−00−P0	C − 10
3Y6−21711−00−33	C − 10

CODIGO NO.	REF. NO.
1J7−21717−00	C − 10
3Y6−21721−00−P0	C − 10
3Y6−21721−00−33	C − 10
4GR−2173E−00	C − 11
4GR−2173E−20	C − 11
4GR−2173F−00	C − 11
4GR−2173F−20	C − 11
3Y6−21746−00	C − 10
3Y6−21747−00	C − 10
3Y6−2177A−00	C − 10
4GR−21781−00	C − 11
4GR−21781−20	C − 11
3Y6−22110−01−33	C − 12
3Y1−22123−01	C − 12
3Y1−22124−01	C − 12
156−22127−00	C − 12
322−22128−01	C − 12
2N6−22141−00	C − 12
3Y1−22184−01	C − 12
3Y6−22210−00	C − 12
3Y6−22310−01	C − 12
3Y6−23100−02	C − 15
14Y−23110−00	C − 15
1X0−23111−00	C − 15
146−23114−00	C − 15
4H7−23119−00	C − 15
3Y6−23126−00−38	C − 15
122−23129−00	C − 15
3Y6−23136−00−38	C − 15
3Y6−23141−00	C − 15
3Y6−23144−00	C − 15
2K5−23145−00	C − 15
15E−23153−00	C − 15
509−23158−L0	C − 15
2N4−23168−00	C − 15
3Y6−2317J−00	C − 14
3Y6−2317K−00	C − 14
3Y6−23170−00	C − 15
2K5−23173−00	C − 15
3Y8−23174−00	C − 13
3Y6−23175−00	C − 13
3Y6−23176−00	C − 13
278−23181−50	C − 15
260−23318−40	C − 15
3Y6−23340−00−R4	C − 15
1M3−23346−01	C − 15
156−23411−00	C − 13
183−23411−00	C − 13

CODIGO NO.	REF. NO.
156−23412−00	C − 13
183−23412−00	C − 13
136−23415−00	C − 13
4H7−23441−00−98	C − 13
3Y6−23442−00−98	C − 13
164−23462−00	C − 13
341−23469−00	C − 13
3Y6−24110−10−01	D − 2
278−24181−00	D − 2
3Y6−24182−01	D − 2
3Y6−24183−00	D − 2
3Y6−24186−00	D − 2
4GR−24240−00	D − 2
4GR−24240−20	D − 2
3Y6−24311−00	D − 2
3Y6−24500−02	D − 2
2W6−24512−00	D − 2
3Y1−24514−20	D − 2
3H3−24518−00	D − 2
3H3−24523−00	D − 2
3H3−24534−00	D − 2
4X7−24602−04	D − 2
4X7−24612−00	D − 2
3Y6−24705−00	D − 3
3Y6−24718−00	D − 3
214−24724−00	D − 3
3Y6−24731−00	D − 3
3Y6−24735−00	D − 3
3Y6−24738−00	D − 3
322−24748−00	D − 3
3Y6−2475H−00	D − 3
3Y6−24754−00	D − 3
3Y6−24776−00	D − 3
3Y6−25104−00	D − 4
3Y6−25111−00−38	D − 4
322−25118−00	D − 5
3Y6−25121−00−38	D − 4
246−25135−00	D − 4
109−25136−00	D − 4
102−25137−00	D − 14
214−25138−00	D − 4
214−25149−01	D − 4
3Y6−25151−00	D − 4
1E2−25155−00	D − 6
2N6−25155−00	D − 4
1W1−25181−01	D − 5
3Y6−25304−00	D − 6
3Y6−25311−00−38	D − 6

INDICE NUMERICO

CODIGO NO.	REF. NO.
146−25315−00	D − 6
183−25315−00	D − 4
3Y6−25321−00−38	D − 6
3Y6−2533A−01	D − 4
	D − 6
3Y6−25351−00	D − 6
3Y1−25364−00	D − 6
3Y1−25366−00−35	D − 6
3Y1−25377−00	D − 6
150−25381−01	D − 7
3Y1−25383−00	D − 7
3Y1−25388−01	D − 7
3Y1−25389−00	D − 7
156−25398−00	D − 4
	D − 6
3Y1−25446−10	D − 6
1J7−26111−00	D − 8
3Y6−26203−00	C − 13
2H7−26240−00	D − 8
2H7−26241−00	D − 8
2G2−26290−00	D − 8
2G2−26290−10	D − 8
3Y9−26311−01	D − 8
3Y9−26335−01	D − 8
3Y9−26341−00	D − 8
584−26393−02	D − 8
3Y6−26397−00	D − 8
3Y6−27111−01−R4	D − 10
3Y6−27112−00	D − 10
371−27114−00	D − 10
3Y6−27115−00	D − 10
3Y6−27211−00−93	D − 9
3Y6−27231−00	D − 9
3Y6−27311−01	D − 10
3Y6−27410−00−R4	D − 9
1J7−27413−01	D − 9
3Y6−27420−00−R4	D − 9
447−27431−00	D − 9
3Y6−27432−00	D − 9
447−27433−00	D − 10
	D − 9
447−27441−00	D − 10
3Y6−27442−00	D − 9
3Y6−27491−00	D − 9
3Y6−28100−00	C − 11
3Y6−28185−00	C − 10
3Y6−81410−20	D − 11
3Y6−81450−20	D − 11

CODIGO NO.	REF. NO.
3Y6−81670−20	D − 11
3Y6−81800−52	D − 12
4H7−81811−00	D − 12
3Y6−81815−00	D − 12
2JN−81818−50	D − 12
4H7−81826−01	D − 12
4H7−81840−01	D − 12
4H7−81844−00	D − 12
4H7−81847−01	D − 12
4H7−81850−00	D − 12
4H7−81871−00	D − 12
4H7−81872−00	D − 12
3AY−81940−00	E − 4
12R−81950−01	E − 4
3Y6−81960−01	E − 4
366−82110−64	E − 4
3Y6−82115−00	E − 4
3Y6−82116−00	E − 4
371−82121−00	C − 10
164−82150−01	E − 4
164−82151−00	E − 4
3Y6−82305−10	E − 4
3Y6−82310−60	E − 4
3Y6−82341−00	E − 4
29L−82370−00	E − 4
3Y6−82501−81	E − 4
2F1−82530−02	E − 5
4KM−82540−00	E − 5
3Y7−82590−01	E − 4
3Y6−82911−00	E − 3
3Y6−82917−00	E − 3
361−82921−31	E − 3
3Y6−83310−70	D − 13
256−83311−70	D − 13
3Y6−83312−00	D − 13
3Y6−83313−00	D − 13
3Y6−83330−70	D − 13
3Y6−83350−71	E − 5
3Y6−83368−00	D − 13
3Y6−83369−00	D − 13
3Y6−83371−00	E − 5
3Y6−83509−00	D − 14
3Y7−83510−F0	D − 14
3Y6−83512−00	D − 14
3Y6−83513−00	D − 14
4R0−83517−00	D − 14
3Y6−83519−00	D − 14
3Y1−83527−00	E − 2

CODIGO NO.	REF. NO.
3Y6−83550−00	D − 14
3Y6−83572−00	D − 14
2K6−83912−00	E − 3
2K6−83922−00	E − 3
437−83936−01	E − 3
3Y7−83963−00	E − 3
3Y7−83972−00	E − 3
361−83980−30	E − 3
3Y7−84310−70	D − 15
1L9−84314−00	D − 15
1L9−84315−60	D − 15
3Y7−84320−70	D − 15
1L9−84327−00	D − 15
1U4−84327−40	D − 15
3Y6−84330−00	D − 15
1L9−84331−60	D − 15
1L9−84332−60	D − 15
1L9−84334−60	D − 15
1L9−84338−60	D − 15
1L9−84340−00	D − 15
1L9−84342−00	D − 15
1U4−84354−40	D − 15
1L9−84366−61	D − 15
1L9−84367−61	D − 15
1M1−84521−60	E − 2
3Y1−84524−00	E − 2
3Y1−84531−00	E − 2
3Y1−84536−00	E − 2
3Y1−84545−00	E − 2
3Y6−84700−60	E − 2
3Y6−84713−00	E − 2
256−84714−61	E − 2
3Y6−84717−00	E − 4
3Y6−84751−00	E − 2
3Y6−84752−00	E − 2
355−85111−01	E − 5
3Y6−85130−01	E − 2
1L9−85353−20	D − 15
9Y585−20101	D − 7
90101−06278	D − 6
	D − 4
90101−10303	B − 7
90105−08162	C − 8
90105−10139	B − 2
90105−10140	B − 2
90105−14365	C − 13
90109−06419	B − 8
90109−06799	E − 3

CODIGO NO.	REF. NO.
90109−08032	D − 10
90109−08600	B − 7
90116−08218	D − 6
90119−06056	C − 9
90123−08046	D − 8
90149−05110	B − 8
90149−06011	D − 2
90149−06154	D − 3
90149−08067	C − 2
90149−14146	B − 7
90153−05030	B − 9
90153−06008	D − 9
90153−06029	B − 2
90159−06016	C − 2
90170−08258	D − 6
90170−12347	B − 5
90170−16256	C − 2
90170−20257	C − 2
90171−14020	D − 5
90171−16024	D − 7
90176−10009	C − 12
90176−10073	C − 12
90179−06411	D − 9
90179−08148	D − 8
90179−14298	B − 7
90179−16018	B − 5
90179−25033	C − 13
90185−08055	D − 10
90185−08089	C − 8
90185−14070	C − 12
90201−052E2	D − 14
90201−06055	C − 10
90201−06071	C − 10
90201−062A8	C − 10
	C − 12
90201−06380	C − 10
90201−07076	D − 4
90201−083A6	D − 9
90201−08366	C − 8
90201−08612	D − 9
90201−10118	B − 13
90201−10119	B − 8
90201−10128	B − 2
90201−10140	C − 12
90201−10141	C − 13
90201−10142	C − 12
90201−10591	B − 7
90201−12588	C − 7

CODIGO NO.	REF. NO.
90201−12593	B − 5
90201−14577	C − 12
90201−153A1	D − 10
90201−15340	E − 6
90201−155K6	E − 6
90201−15701	E − 6
90201−15785	D − 5
90201−17255	C − 7
90201−20276	C − 4
	E − 6
90201−20685	E − 6
90201−20792	B − 4
90201−22283	D − 4
90201−22793	C − 4
90201−253K0	C − 4
90202−05191	E − 5
90202−05193	D − 2
90209−12157	D − 9
90209−18070	D − 10
	D − 9
90209−22191	C − 4
90215−06162	B − 2
90215−08160	D − 6
90215−16156	C − 2
90215−16157	C − 2
90215−20158	B − 4
90215−20159	C − 2
90249−12008	D − 9
90280−05013	B − 5
90282−05013	B − 4
90282−07019	B − 4
90282−07041	C − 2
90338−30096	B − 15
90340−10003	B − 13
90387−06694	C − 10
90387−06737	C − 10
90387−12787	C − 7
90387−15600	D − 5
90387−16547	B − 3
90387−16782	B − 13
90387−17141	D − 7
90387−17783	B − 13
90387−252A2	B − 15
90430−05126	B − 8
90430−06014	B − 2
90430−06156	B − 8
90430−08119	C − 2
90430−10148	E − 5

CODIGO NO.	REF. NO.
90430−14131	B − 2
90445−08336	E − 4
90445−09499	D − 2
90460−54085	B − 9
90460−58015	B − 9
90465−08122	B − 13
90465−08127	B − 14
90465−08158	B − 13
90467−08075	D − 2
90467−10008	D − 2
90467−14015	B − 13
90480−01141	B − 9
	C − 10
90480−12053	B − 9
	C − 10
90480−13197	C − 10
90480−15061	C − 9
90480−16185	B − 9
90480−16233	C − 10
90480−17218	C − 8
90501−04596	B − 15
90501−10245	D − 9
90501−10587	B − 7
90501−12081	E − 6
90501−16107	E − 6
90501−18576	B − 8
90501−21133	B − 4
90501−26148	C − 2
90506−15260	D − 6
90506−23045	D − 9
90506−32056	D − 10
90507−20002	D − 4
90507−29009	D − 10
90508−12430	C − 6
90508−14433	C − 2
90508−20412	D − 3
90508−26434	C − 6
90508−32061	E − 6
90508−32374	C − 7
90560−12191	C − 7
90560−15293	D − 4
90560−17311	D − 6
90560−20199	B − 15
90564−14021	D − 4
91A20−07018	B − 9
91317−05010	D − 2
91317−06020	B − 2
	B − 9

INDICE NUMERICO

CODIGO NO.	REF. NO.
91317−06025	B − 12
91317−06030	B − 3
91317−08016	B − 15
91317−08030	C − 13
91317−08050	B − 2
91401−20012	D − 10
	D − 9
91401−30025	D − 10
91401−30030	D − 5
	D − 7
91701−06035	D − 10
	D − 9
92901−05100	B − 11
92901−06100	D − 12
	D − 15
92902−03100	B − 10
92902−05100	E − 2
92907−05100	C − 13
	D − 15
	D − 8
92907−05600	B − 9
	C − 13
	D − 8
92907−06100	C − 10
	C − 12
	C − 14
	C − 9
	D − 14
	D − 3
	E − 2
	E − 3
	E − 4
	E − 5
92907−06200	B − 7
	C − 2
	D − 9
92907−06600	D − 11
	E − 4
92907−08100	B − 12
	C − 14
	C − 8
	C − 9
	D − 9
92907−08200	C − 14
	C − 9
92907−08600	C − 13
	C − 8
	C − 9

CODIGO NO.	REF. NO.
92907−10100	D − 10
92907−12100	B − 5
	D − 13
93101−14092	B − 14
93101−17093	C − 4
93102−12106	C − 7
93102−14209	C − 2
93102−20009	D − 4
93102−20108	E − 6
93102−25208	C − 4
93102−25226	D − 11
93102−28022	D − 6
93104−07003	D − 4
93105−50010	D − 4
93109−22019	C − 12
93210−06001	B − 7
93210−06422	C − 2
93210−07135	B − 8
93210−09165	B − 6
93210−10096	B − 8
93210−14104	D − 14
93210−16325	B − 7
93210−18322	B − 3
93210−19123	B − 14
93210−40351	B − 8
93210−57634	B − 2
93210−64297	B − 8
93210−81411	B − 3
93211−06635	B − 2
93211−19413	D − 11
93306−00308	C − 4
93306−00401	C − 4
93306−00518	B − 7
93306−20203	D − 4
93306−20205	D − 4
93306−20309	D − 6
93306−20310	D − 6
93306−20446	D − 6
93306−20501	C − 4
93306−20532	B − 4
93306−30525	C − 4
93306−30526	B − 4
93306−30622	B − 4
93310−831H1	B − 4
93315−23612	C − 6
93315−31428	C − 2
93315−32516	B − 7
93410−20038	E − 6

CODIGO NO.	REF. NO.
93410−22039	C − 4
93420−28055	C − 2
93440−12052	B − 2
93440−25084	C − 4
93440−34025	C − 6
93450−22027	B − 4
93501−04011	C − 13
93507−32009	E − 6
93511−32017	C − 3
93603−12030	B − 8
93604−10011	B − 7
93604−18100	C − 6
93604−29151	C − 6
93605−10090	B − 4
93608−30152	C − 7
93615−15114	B − 15
93834−16100	C − 4
94112−1607A	D − 6
94130−1806Y	D − 5
94212−16295	D − 7
94227−18185	D − 5
94327−18116	D − 5
94332−16113	D − 7
94416−18258	D − 4
94421−16259	D − 6
94500−02090	B − 7
94552−19060	B − 15
94685−20011	D − 7
94701−00117	B − 2
94701−00141	B − 2
95301−05700	D − 14
95301−06600	D − 15
95302−05600	E − 2
95302−06600	D − 12
95304−08800	C − 13
95307−05600	D − 8
95307−06600	C − 10
	C − 2
	D − 4
	D − 6
	D − 9
	E − 2
	E − 4
95307−06700	E − 4
95307−08600	C − 14
	C − 9
95307−08700	B − 7
95307−12600	D − 13

CODIGO NO.	REF. NO.
95607−06100	E − 3
95607−10200	C − 13
95707−10500	D − 10
95807−06010	B − 9
95807−08012	C − 9
95817−08055	C − 8
95817−08070	C − 8
97007−06010	E − 5
97007−06012	B − 2
	D − 14
	D − 3
97007−06016	C − 14
	C − 9
	E − 2
	E − 4
97007−06020	C − 10
97007−06022	E − 3
97007−08012	D − 2
97007−08016	C − 9
97007−08025	C − 9
97007−08035	C − 14
97017−08030	E − 7
97024−08055	C − 13
97027−06010	C − 5
97027−06016	B − 13
	E − 6
97027−06020	C − 7
97027−08014	B − 12
97027−08016	C − 8
	D − 9
97701−40516	E − 2
97707−40510	B − 9
97801−05010	B − 10
97880−05014	B − 11
97880−06025	B − 14
98302−05006	B − 11
98501−03008	D − 2
98501−05020	E − 3
98502−03008	B − 10
98502−04006	B − 10
98502−05008	D − 15
98503−05015	D − 15
98506−05030	E − 3
98506−05040	E − 3
98507−05012	C − 13
98507−05016	D − 8
98507−06016	B − 13
	C − 10

CODIGO NO.	REF. NO.
98507−06016	C − 12
98507−06020	D − 11
98507−06025	B − 14
	B − 2
	B − 8
	D − 12
98507−06030	B − 13
98507−06035	B − 14
98507−06060	B − 13
98507−06090	B − 8
98707−05035	C − 6
98707−06016	B − 13
98901−04008	E − 2
99001−07600	C − 6
99001−10600	E − 6
99009−10400	B − 8
	C − 6
99009−15400	E − 6
99009−17400	C − 7
99009−20400	B − 15
	C − 4
99009−22400	D − 4
99009−25400	C − 4
99009−47500	D − 6
99225−00140	D − 2
99530−12016	B − 13
	B − 14
99530−14016	B − 2
	B − 3

CODIGO NO.	REF. NO.